PIÈCES DÉTACHÉES DISPONIBLES 10 ANS*

* Après l'arrêt de fabrication de la machine

SARP®

FR

EN

NOTICE D'UTILISATION / OPERATING INSTRUCTIONS

BROYEUR SBR57R

SBR57R SHREDDER

Notice originale - Original instructions

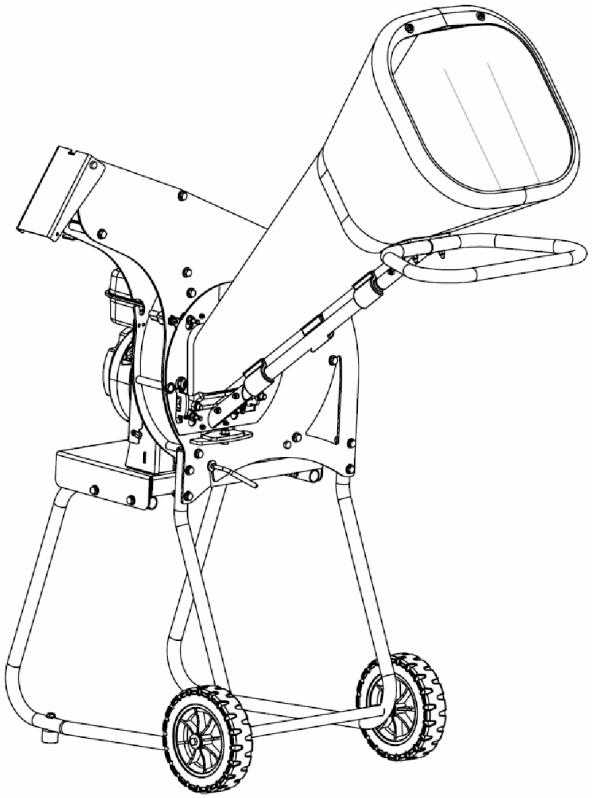

CONSIGNES DE SECURITE

Pour votre sécurité et votre confort d'utilisation, la lecture complète de ce manuel est obligatoire.

SAFETY INSTRUCTIONS

For your safety and ease of use, this manual must be read in its entirety.

K500110057_B

INTRODUCTION

Madame, Monsieur,

Vous venez de faire l'acquisition d'un broyeur et nous vous remercions de votre confiance.
Ce manuel a été rédigé pour vous familiariser avec votre nouvelle machine, vous permettre de l'utiliser dans les meilleures conditions et d'effectuer son entretien.

Soucieux de vous faire profiter au maximum des évolutions technologiques, des nouveaux équipements ou matériaux et de notre expérience, les modèles sont régulièrement améliorés ; c'est pourquoi les caractéristiques et les renseignements contenus dans ce manuel peuvent être modifiés sans avis préalable et sans obligation de mise à jour.

Les illustrations de ce manuel montrent le modèle le plus représentatif pour le sujet traité.
En cas de problème ou encore pour toute question relative à la machine, adressez-vous à un revendeur agréé.

Conservez ce manuel à portée de main pour le consulter à tout moment et assurez-vous, qu'en cas de revente, il accompagne bien la machine.

Aucune reproduction, même partielle, de la présente publication, ne peut se faire sans autorisation écrite préalable.

TABLE DES MATIÈRES

I. CONSIGNES DE SÉCURITÉ	2 - FR
II. ÉTIQUETTES DE SÉCURITÉ	3 - FR
III. IDENTIFICATION DE LA MACHINE	4 - FR
IV. INFORMATIONS TECHNIQUES	4 - FR
V. PRÉPARATION DE VOTRE MACHINE	6 - FR
VI. UTILISATION DU BROYEUR	11 - FR
VII. REMISAGE	12 - FR
VIII. TRANSPORT	13 - FR
IX. CHANGER LES COUTEAUX (PORTER DES GANTS)	13 - FR
X. ANOMALIES DE FONCTIONNEMENT	14 - FR
XI. ENTRETIEN	14 - FR
XII. NETTOYAGE	14 - FR

Le catalogue pièces de rechanges ci-joint (en option), est destiné uniquement aux réparateurs agréés

I / CONSIGNES DE SÉCURITÉ

FR

Attacher une attention particulière aux indications précédées des mentions suivantes :

⚠ WARNING :

Signale une forte possibilité de blessures corporelles graves, voir un danger mortel si les instructions ne sont pas suivies.

PRÉCAUTION : Signale une possibilité de blessures corporelles ou de détérioration de l'équipement si les instructions ne sont pas suivies.

NOTE : Fournit des informations utiles.

Ce signe vous appelle à la prudence lors de certaines opérations.

En cas de problème, ou pour toutes questions concernant la machine, veuillez vous adresser à un concessionnaire agréé.

SAFETY

ATTENTION : La machine est conçue pour assurer un service sûr et fiable dans des conditions d'utilisation conformes aux instructions. Avant d'utiliser votre machine, veuillez lire et assimiler le contenu de ce manuel. A défaut, vous vous exposeriez à des blessures et l'équipement pourrait être endommagé.

Formation / Informations

- Se familiariser avec l'utilisation correcte et les commandes avant d'utiliser la machine. Savoir arrêter le moteur rapidement.
- La machine doit toujours être utilisée suivant les recommandations indiquées dans la notice d'instruction.
- Ne pas oublier que l'utilisateur est responsable des accidents ou des phénomènes dangereux survenant aux autres personnes ou à leurs biens. Il est de sa responsabilité d'évaluer les risques potentiels liés au broyage à effectuer.
- Ne jamais laisser les enfants, ou des personnes non familières avec ces instructions, utiliser la machine. Les réglementations locales peuvent fixer un âge minimal pour l'utilisateur.
- Ne pas utiliser la machine après avoir absorbé des médicaments ou des substances, réputées comme pouvant nuire à sa capacité de réflexe et de vigilance.
- Pour utiliser la machine, portez des équipements de protections appropriés, en particulier des chaussures de sécurité, des pantalons longs, des lunettes protectrices, des gants et des protections auditives. Eviter de porter des vêtements amples ou contenant des cordes ou des liens pendants
- Faire attention au risque minime de décharge électrique dû à la bougie.
- Utiliser la machine pour l'usage auquel elle est destinée, à savoir le broyage des végétaux. Toute autre utilisation peut s'avérer dangereuse ou entraîner une détérioration de la machine.

Préparation

- Inspecter minutieusement les végétaux à broyer et éliminer tous les objets qui pourraient être dangereux (pierres, fils, verre, objets en métal…).
- Avant de démarrer la machine, vérifier que toutes les vis, écrous, boulons et autres dispositifs de fixation sont correctement fixés et que les protecteurs et écrans sont en place. Remplacer les étiquettes endommagées ou illisibles;
- Maintenir les câbles électriques d'arrêt moteur en bon état de façon à garantir l'arrêt moteur. (au niveau des contacteurs situés vers la trappe et la goulotte).
- Vérifier l'absence de fuite de liquide (essence, huile…)
- Ne pas faire fonctionner la machine à proximité de tierces personnes distance 5 m .
- Faire fonctionner la machine dans un espace ouvert (par exemple non proche d'une paroi ou de tout autre objet fixe) sur une surface dure et plane
- Ne pas faire fonctionner la machine sur une surface pavée ou sur une surface en gravier, où le matériau éjecté est susceptible de provoquer des blessures.

Attention danger l'essence est hautement inflammable

- Stocker le carburant dans des récipients spécialement prévus à cet effet. Faire le plein à l'extérieur uniquement et ne pas fumer pendant cette opération.
- Ne jamais enlever le bouchon du réservoir d'essence ou ajouter de l'essence pendant que le moteur tourne ou tant qu'il est chaud.
- Si de l'essence a été répandue sur le sol, ne pas tenter de démarrer le moteur mais éloigner la machine de cette zone et éviter de provoquer toute inflammation tant que les vapeurs d'essence ne sont pas dissipées.
- Entreposer la machine dans un endroit sec. Ne jamais entreposer la machine dans un local ou les vapeurs d'essence pourraient atteindre une flamme, une étincelle ou une forte source de chaleur.
- Remettre correctement en place les bouchons du réservoir d'essence.
- Limiter la quantité d'essence dans le réservoir pour minimiser les éclaboussures.
- Ne pas faire tourner le moteur dans un endroit confiné où les vapeurs de monoxyde de carbone peuvent s'accumuler.
- Le monoxyde de carbone peut être mortel. Assurer une bonne ventilation.
- Si le réservoir de carburant est vidangé, il convient de le faire à l'extérieur.

Utilisation

- Ne pas travailler en pente (risque de basculement).
- Lors du démarrage du moteur l'opérateur ne doit pas soulever la machine.
- Démarrer le moteur avec précaution en respectant les instructions du fabricant et en maintenant le visage et le corps a distance de l'ouverture de la goulotte d'alimentation.
- Arrêter le moteur quand la machine est sans surveillance.
- Ne pas laisser les mains ou toute autre partie du corps ou d'un vêtement à l'intérieur de la chambre d'alimentation, de la goulotte d'éjection ou à proximité d'une partie mobile ;
- Garder en permanence l'équilibre et un pas sûr. Ne pas trop s'avancer. Lors de l'introduction de matériaux dans la machine, ne jamais se tenir à un niveau plus élevé que celui du socle de la machine ;
- Lorsque la machine fonctionne, toujours se tenir en dehors de la zone d'éjection ;
- Lors de l'introduction du matériau dans la machine, vérifier soigneusement que des pièces de métal, des pierres, des bouteilles, des boites de conserve ou autres corps étrangers ne sont pas introduits
- En cas de :
  - Bruit anormal
  - vibration anormale,
  - choc avec un objet étranger,
  - détérioration du câble d'arrêt moteur,

  Arrêter le moteur immédiatement laisser la machine refroidir, débrancher le fil de bougie, inspecter la machine et faire effectuer les réparations nécessaires par un réparateur agréé avant toute nouvelle utilisation.
- En cas de blocage de l'élément de coupe (voir § VI-e)
- Ne pas laisser le matériau traité s'accumuler dans la zone d'éjection ; cela peut empêcher une bonne évacuation du matériau et provoquer un retour du matériau dans l'ouverture de prise d'alimentation ;
- Si la machine s'engorge, arrêter la source de puissance et débrancher la bougie avant d'enlever les débris. Garder la source de puissance exempte de débris et autres dépôts afin d'éviter tout dommage pour la source de puissance ou un incendie éventuel. Se souvenir que faire fonctionner le mécanisme de démarrage sur les machines à moteur à combustion interne engendrera encore la mise en mouvement de l'organe de coupe.
- Maintenir tous les protecteurs et déflecteurs en place et en bon état de fonctionnement
- Travailler uniquement à la lumière du jour ou dans une lumière artificielle de bonne qualité.
- L'utilisation d'accessoires autres que ceux recommandés peuvent rendre la machine dangereuse, et occasionner des dommages sur votre machine qui ne seront pas couverts par votre garantie. Ne pas transporter cette machine tant que la source de puissance est en marche.
- Arrêter la source de puissance et débrancher la bougie chaque fois qu'on quitte la zone de travail
- Ne pas pencher la machine lorsque le moteur fonctionne.

Maintenance / stockage

- Arrêter le moteur et débrancher la bougie avant toute opération de nettoyage, de vérification, de changement d'outil(s), de réglage ou d'entretien de la machine.
- Arrêter le moteur, débrancher la bougie et utiliser des gants épais pour changer l(es) outil(s).
- Lors de l'entretien de l'organe de coupe, être conscient que, même si la source de puissance ne démarrera pas grâce au caractère verrouillant du protecteur,l'organe de coupe peut encore être mis en mouvement par le mécanisme de démarrage.
- Maintenir tous les écrous et vis serrés afin d'assurer des conditions d'utilisation sûres.
- Entreposer la machine dans un endroit où les vapeurs de carburant ne peuvent pas entrer en contact avec une flamme nue ou une étincelle. Pour un stockage prolongé, vidanger le carburant (à l'extérieur lors de la dernière utilisation avant hivernage laissez tourner le moteur jusqu'à ce qu'il se coupe faute de carburant).
  Laisser toujours refroidir la machine avant de l'entreposer
- Pour réduire les risques d'incendie, maintenir le moteur, le silencieux, et la zone de stockage de l'essence dégagés de végétaux, d'excès de graisse, ou de toute autre matière susceptible de s'enflammer.
- Faire remplacer les silencieux d'échappement défectueux par un réparateur agréé.
- Ne pas réparer les pièces usagées. Faire remplacer les pièces usagées par des pièces d'origine par un réparateur agréé.
- Pour votre sécurité ne pas modifier les caractéristiques de votre machine. Ne pas modifier les réglages de régulation de vitesse du moteur et ne pas utiliser le moteur en survitesse. Un entretien régulier est essentiel pour la sécurité et le maintien du niveau de performances.

Déplacement, manutention, transport

- Il est interdit d'utiliser cet appareil pour transporter des personnes.
- Toute action sur la machine hors du travail doit s'effectuer moteur arrêté.
- Ne jamais transporter la machine moteur en marche.
- Manutention : ne pas soulever la machine seul (voir § V-2-g). Le poids de la machine est indiqué sur la plaque constructeur et à la fin de ce manuel.
- Avant de transporter la machine attendre l'arrêt complet de l'outil de coupe.
- Le chargement et le déchargement de la machine dans une remorque doivent s'effectuer à l'aide d'une rampe de chargement adaptée.
- Arrimer correctement la machine pour un transport en toute sécurité.
- Le transport doit s'effectuer moteur arrêté et bougie débranchée à l'aide d'une remorque. N'utiliser aucun autre moyen de transport.
- Cette machine n'est pas prévue pour être remorquée.

II / ÉTIQUETTES DE SÉCURITÉ

Votre broyeur doit être utilisé avec prudence.
Dans ce but, des étiquettes destinées à vous rappeler les principales précautions d'utilisation ont été placées sur la machine sous forme de pictogrammes. Leur signification est donnée ci-dessous.
Ces étiquettes sont considérées comme partie intégrante de la machine. Si l'une d'entre elles se détache ou devient difficile à lire, contactez votre concessionnaire pour la remplacer. Nous vous recommandons également de lire attentivement les consignes de sécurité.

Danger !
Lames en rotation.
Garder les mains et les pieds à distance des ouvertures lorsque la machine fonctionne.

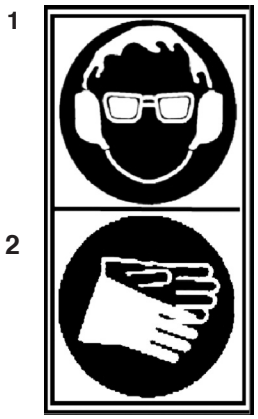

1 - Porter une protection auditive et oculaire
2 - Porter des gants de protection

Commande de gaz
1 - Rapide
2 - Lent
3 - Stop

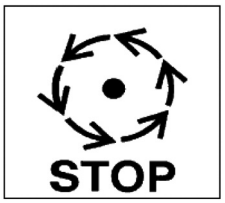

Attendre l'arrêt complet de tous les composants de la machine avant de la toucher.

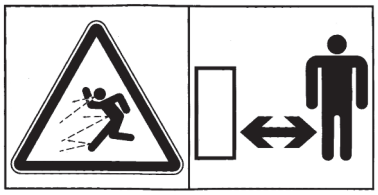

Danger !
Risques de projection.
Maintenir une distance de sécurité

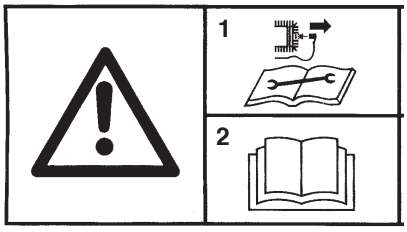

1 - Déconnecter la bougie avant tout entretien de réparation
2 - Lire le manuel d'utilisation

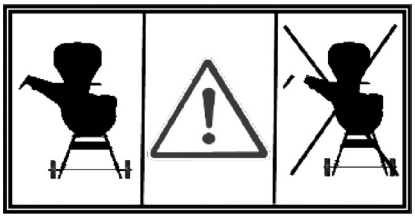

Attention ne jamais utiliser le broyeur sans déflecteur.

Niveau de puissance acoustique

III / IDENTIFICATION DE LA MACHINE

FR

A - Puissance nominale
B - Masse en Kilogrammes
C - Numéro de série
D - Année de fabrication
E - Type de broyeur
F - Nom et adresse du constructeur
G - Identification CE
H - Vitesse maxi du moteur

IV / INFORMATIONS TECHNIQUES

	Subaru EP 17	R210
Poids	64 Kg	64 Kg
Puissance nette* **Pour régime moteur**	4,2 KW 4000 tr/mm	4,2 KW 3600 tr/mm
Puissance nominale	3,7 KW	4,0 KW
Régime moteur nominal	3400 tr/mm	3300 tr/mm
Niveau de puissance acoustique garantie (selon directive 2000/14/CE)	100 dB (A)	96 dB (A)
Niveau de pression acoustique au poste de l'opérateur (selon norme EN 13683 : 2007) **Incertitude de mesure**	90 dB (A) ± 1 dB (A)	83,3 dB (A) ± 1 dB (A)
Niveau de puissance acoustique mesurée (selon directive 2000/14/CE, 2005/88/EC) **Incertitude de mesure**	95 dB (A) ± 1 dB (A)	93,5 dB (A) ± 1 dB (A)

* La puissance du moteur indiquée dans ce document est une puissance nette obtenue par l'essai d'un moteur de série selon la norme SAE J 1349 à une vitesse de rotation donnée.
La puissance d'un autre moteur de production peut être différente de cette valeur indiquée.
La puissance réelle d'un moteur installé sur une machine dépendra de différents facteurs comme la vitesse de rotation, les conditions de température, d'humidité, de pression atmosphérique, de maintenance et autres.

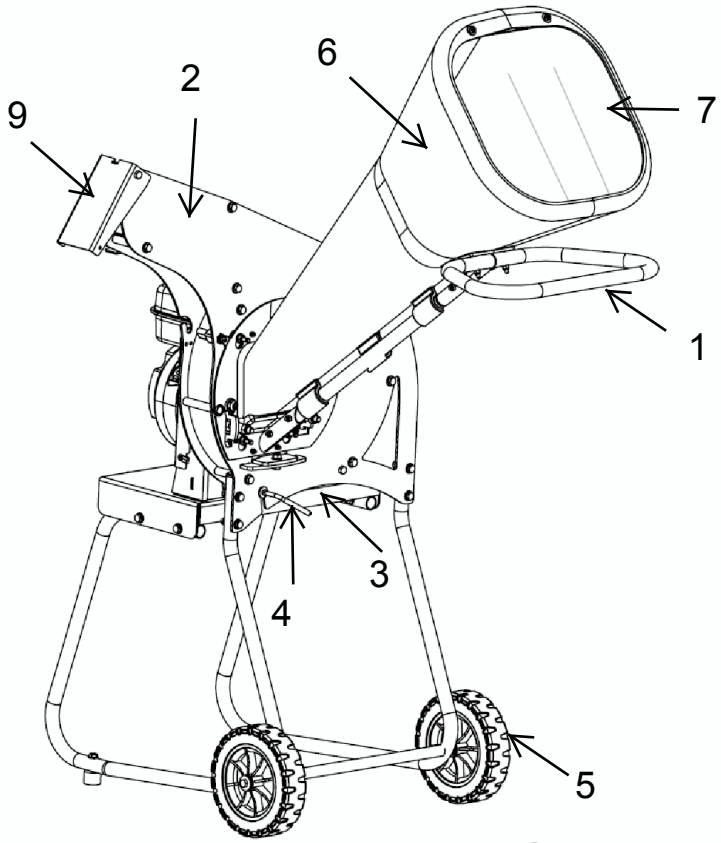

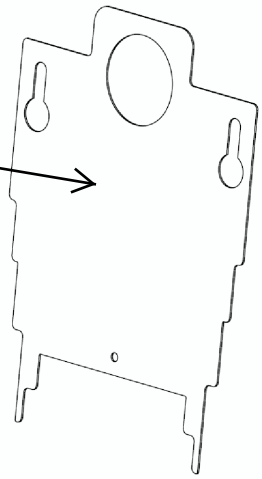

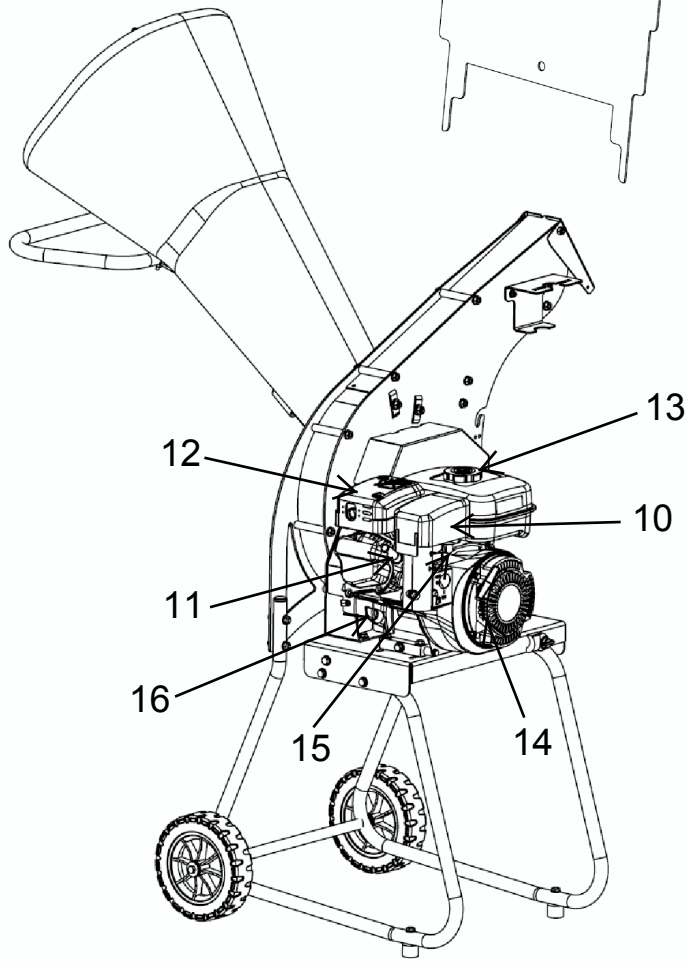

1 - Poignée de transport

2 - Carter de coupe

3 - Trappe de débourrage

4 - Levier verrouillage trappe de débourrage

5 - Roue de transport

6 - Goulotte

7 - Bavette

8 - Trappe de protection entrée carter de coupe

9 - Déflecteur

10 - Boîtier de filtre à air

11 - Bougie d'allumage

12 - Silencieux d'échappement

13 - Bouchon du réservoir d'essence

14 - Corde de lanceur à retour automatique

15 - Levier des gaz

16 - Jauge de niveau d'huile

V / PRÉPARATION DE VOTRE MACHINE
(effectuer par votre réparateur agréé)

FR

Déballer la machine.
Attention, sortis du carton, certains éléments doivent être assemblés :
Attention toutes les opérations ci-après doivent être réalisées moteur arrêté.

1) Contenu de l'emballage

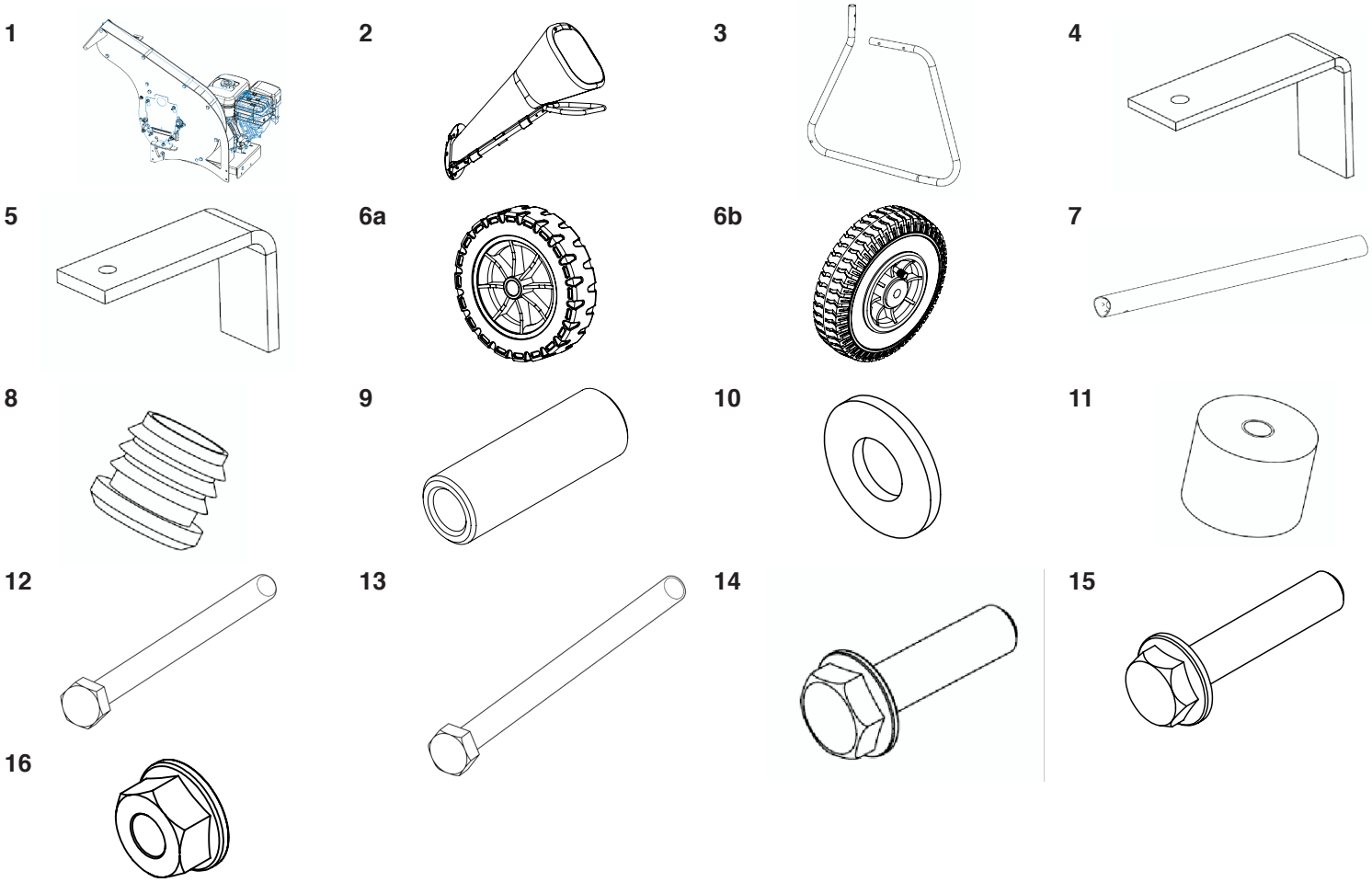

Rep	Désignation	Qté	
		Roue pleine	Roue gonflable
1	Ensemble carter de coupe moteur	1	1
2	Ensemble goulotte poignée de transport	1	1
3	Tube pied broyeur	2	2
4	Cale de 2,5 mm	1	1
5	Cale de 4 mm	1	1
6a	Roue pleine	2	0
6b	Roue gonflable	0	2
7	Axe de roue	1	1
8	Embout à ailette	2	2
9	Entretoise roue	2	2
10	Rondelle plate Ø 8	2	2
11	Plot antivibratoire Ø30	2	2
12	Vis HM 8 x 120 z	0	2
13	Vis HM 8 x 110 z	2	0
14	Vis HM 8 x 30 z emb cr	2	2
15	Vis HM 8 x 40 z emb cr	8	8
16	Ecrou H M8 z emb cr	8	8

2) Mise en place des pieds et de la goulotte

a) Sortir l'ensemble carter de coupe moteur du carton (Attention 2 personnes)

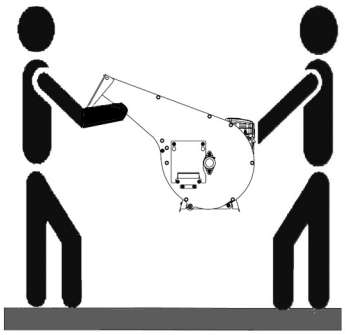

b) Déposer cet ensemble, moteur vers le haut sur 2 cales de bois (ép. mini 60 mm) posées sur un établi (ou une table). Prenez soin de ne pas être en appui sur des pièces pouvant être endommagées (capot protection palier, vis de fixation, contacteur…)

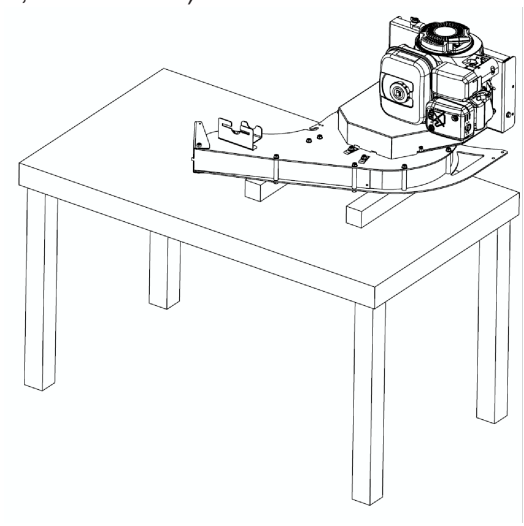

c) Assembler le pied droit sur le support moteur :

Rep	Désignation	Qté
3	Tube pied broyeur	1
8	Embout à ailette	1
15	Vis HM 8 x 40 z emb cr	4
16	Ecrou H M8 z emb cr	4

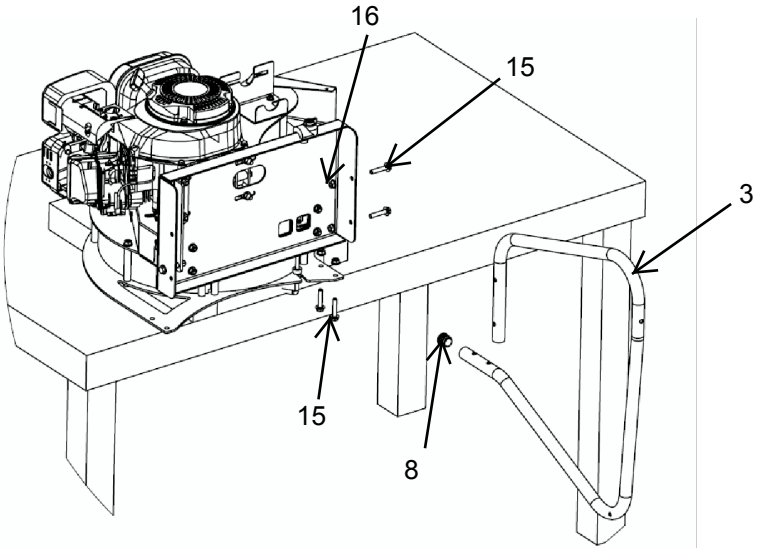

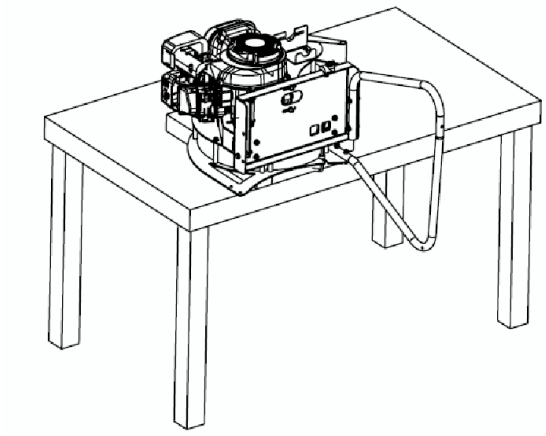

d) Assembler l'axe de roue le pied gauche sur le support moteur :

Rep	Désignation	Qté
3	Tube pied broyeur	1
8	Embout à ailette	1
15	Vis HM 8 x 40 z emb cr	4
16	Ecrou H M8 z emb cr	4

FR

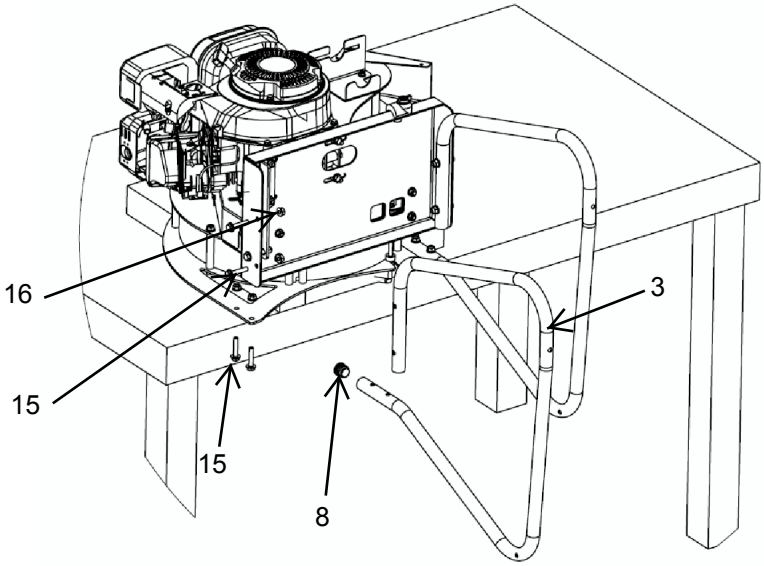

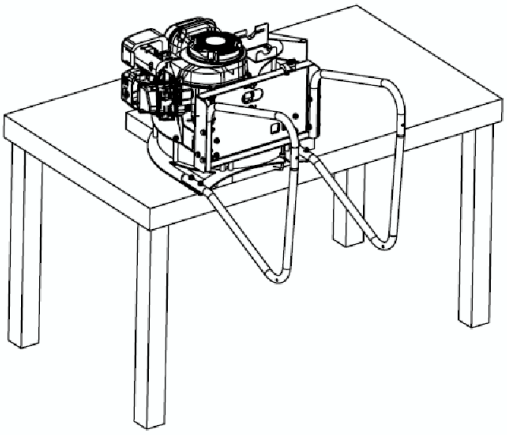

f) Monter les roues sur l'axe :

Rep	Désignation	Qté	
		Roue pleine	Roue gonflable
6a	Roue pleine	2	0
6b	Roue gonflable	0	2
9	Entretoise roue	2	2
10	Rondelle plate Ø8	2	2
12	Vis HM 8 x 120 z	0	2
13	Vis HM 8 x 110 z	2	2
11	Plot antivibratoire Ø30	2	2
14	Vis HM 8 x 30 z emb cr	2	2

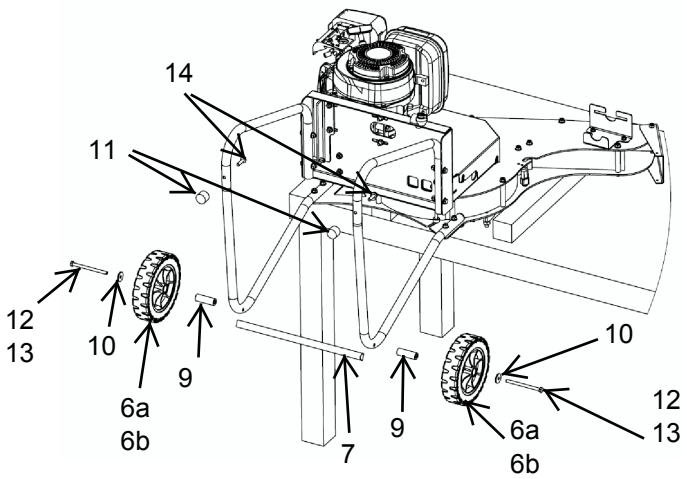

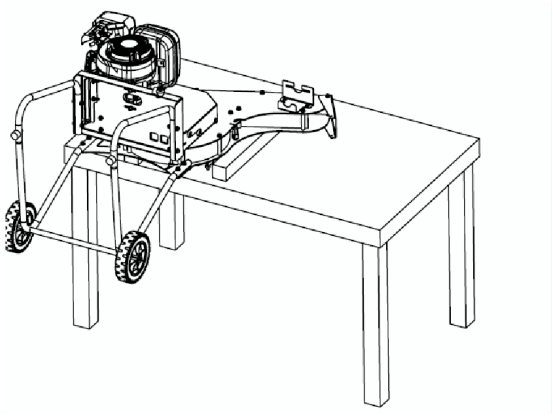

g) Reposer le broyeur sur le sol (Attention 2 personnes)

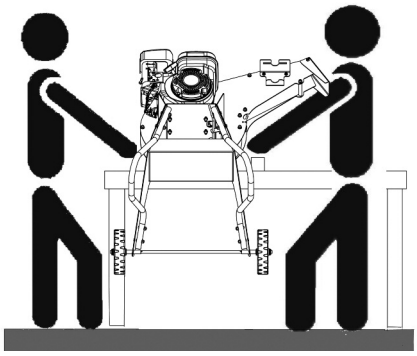

h) Retirer la trappe de protection entrée carter de coupe

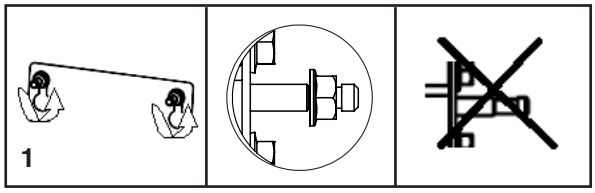

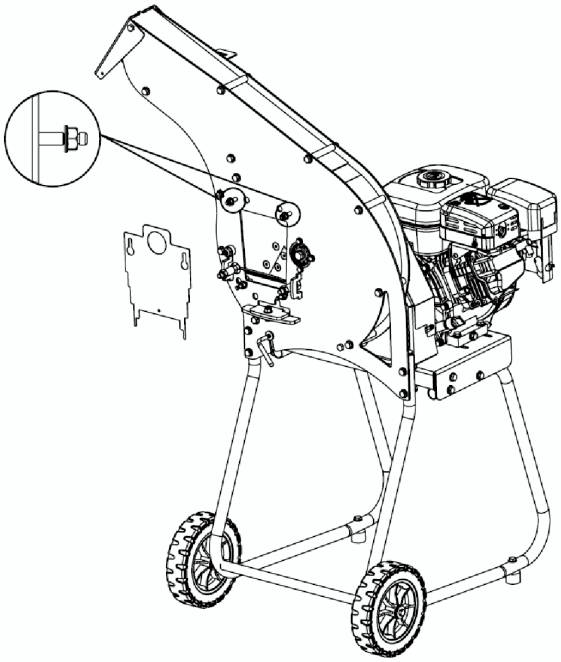

i) Monter la goulotte :
Assurez vous que les 4 écrous M8 se trouvent dans les gorges des vis imperdables. Passer la bride de la goulotte par-dessus ces écrous puis laisser la descendre en appui sur les vis et resserrer les écrous.

FR

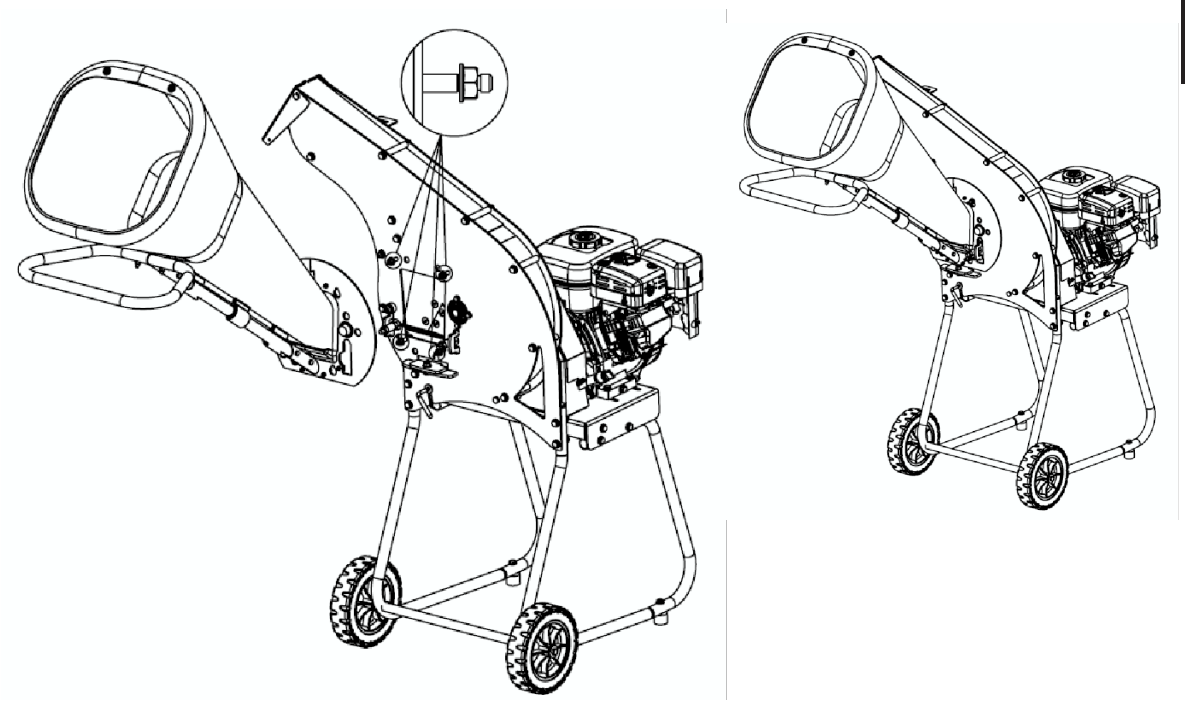

3) Plein en essence

SUBARU EP 17 : 3,4 L

R210 : 3,6 L

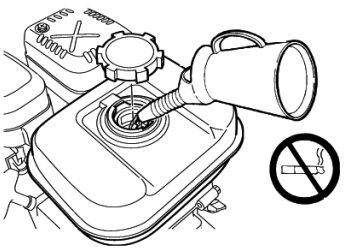

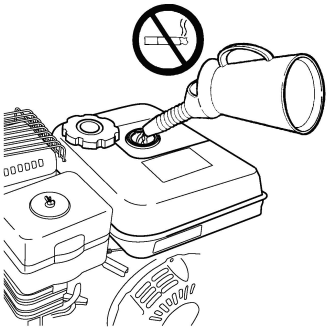

4) Plein en huile

Attention !
Une étiquette sans huile vous indique que vous devez remplir le réservoir d'huile.
Dans tous les cas, vérifier le niveau.

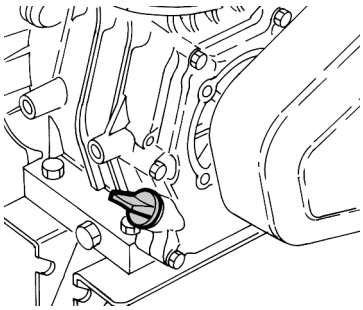

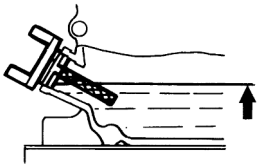

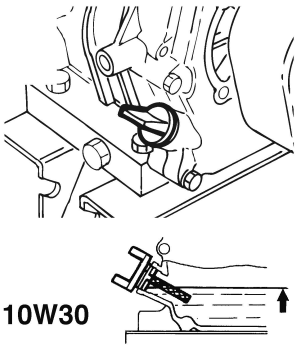

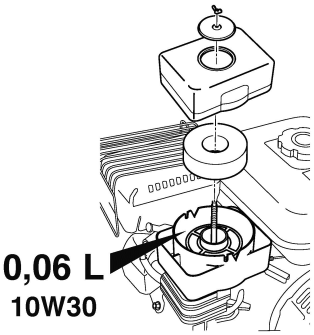

SUBARU EP 17 : 0,6 L

R210 : 0,6 L

VI / UTILISATION DU BROYEUR

a) Démarrage moteur

SUBARU EP 17

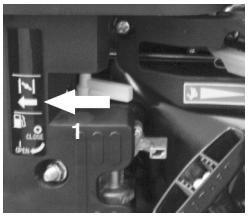

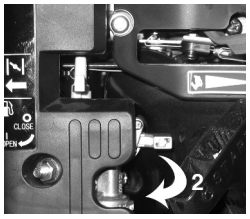

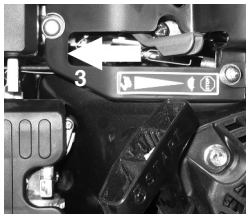

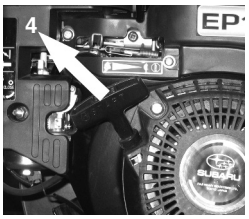

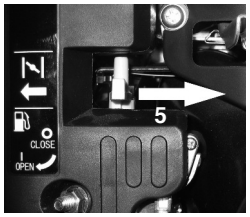

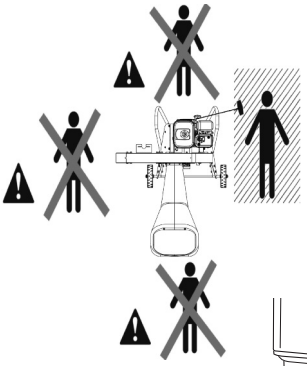

R210

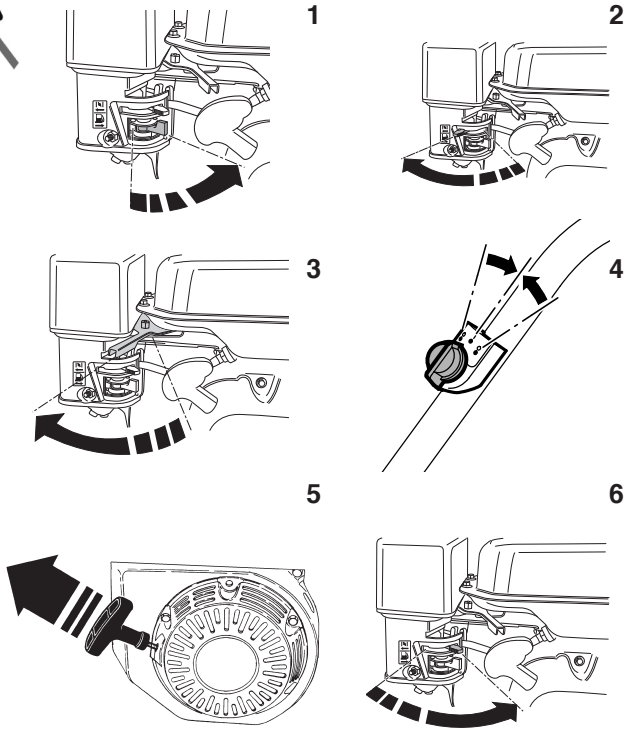

b) Utilisation

Matériaux pouvant être broyés : Fleurs coupées, chutes de haie, branches jusqu'à un diamètre maximal de 45 mm.

Il est strictement interdit d'introduire du verre des pierres du métal du plastique dans le broyeur. Vous devez donc contrôler que les végétaux à broyer ne contiennent aucun corps étranger. Si par mégarde un corps étranger venait à être introduit arrêter immédiatement le broyeur débrancher le fil de bougie inspecter la machine et faite effectuer si nécessaire les réparations par un réparateur agréé.

- Attendre que le moteur ait atteint sa vitesse maximale. Ne travailler qu'a plein régime.
- Introduisez les végétaux par la goulotte plastique, en vous tenant à la droite de celle-ci pour éviter un éventuel retour de ceux-ci.
- Veillez à ce que personne ne se trouve dans la zone d'éjection.
- **!!ATTENTION !!** Ne travaillez jamais sans le déflecteur du conduit d'éjection (risque de projection et possibilité d'entrer en contact avec l'organe de coupe).
- Veillez toujours à laisser le temps au broyeur d'éjecter les végétaux avant d'en introduire de nouveaux. (Risques de bourrages)
- Si nécessaire retirer la branche pour laisser le temps au broyeur d'atteindre à nouveau son plein régime.
- Si le broyeur a tendance à avaler la branche et à s'étouffer, retenez la légèrement.

c) Conseils

- Eviter de broyer des végétaux humides (risque de bourrage).
- Eviter de broyer du bois très sec (plus dure il sollicite plus les couteaux).
- Condition idéale pour les gros diamètres bois fraîchement coupé. Pour les branchages très fournis en feuilles 2 jours de séchage.
- Pour un meilleur confort d'utilisation travailler toujours avec des couteaux bien affûtés.

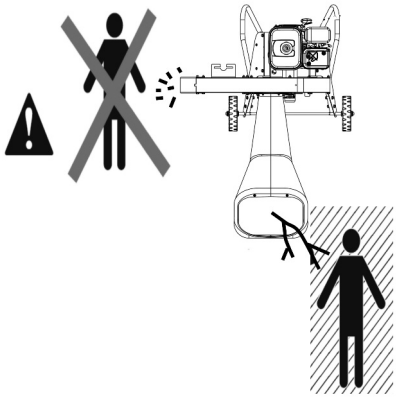

d) Arrêt du moteur

Attendre que le broyeur soit vide avant de l'arrêter. Car si des végétaux restaient dans la goulotte ou le carter de coupe ils pourraient bloquer le rotor lors de la remise en route.

FR

SUBARU EP 17

Attention à cause de l'inertie du rotor le temps d'arrêt est relativement long.

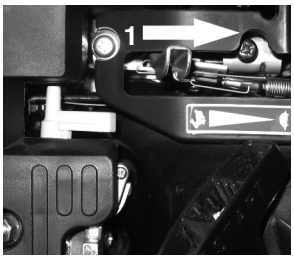

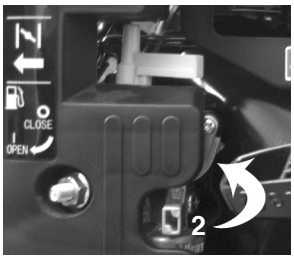

R210

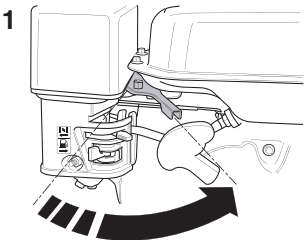

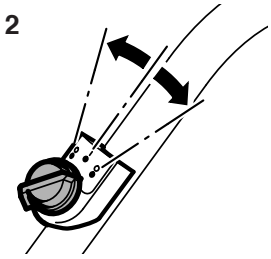

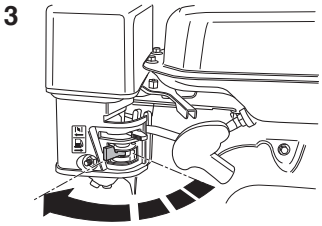

e) En cas de bourrage (porter des gants)

- Débrancher le fil de bougie.
- Retirer les branchages de la goulotte
- Dévisser complètement le levier de la trappe de débourrage
- Dégager tous les végétaux qui encombrent le broyeur. (Contrôler qu'il ne reste rien dans la goulotte d'entrée et dans la goulotte d'éjection).
- Refermer la trappe (opérations inverses).Prenez soins de revisser complètement le levier. (Impossible de redémarrer le broyeur car contacteur).

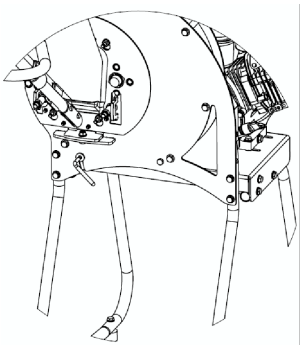

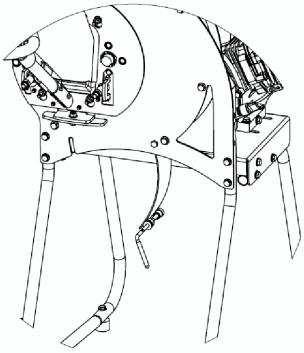

VII / REMISAGE

- Débrancher le fil de bougie.
- Fermer l'arrivée de carburant.
- Desserrer les 4 écrous M8 fixant la goulotte afin qu'ils se trouvent dans les gorges des vis imperdables.
- Soulever la goulotte afin que les écrous passent dans la bride puis tirez la goulotte.
- Remettre la trappe de protection et bloquer les 2 écrous.
- Placer la goulotte dans sont support par la poignée.

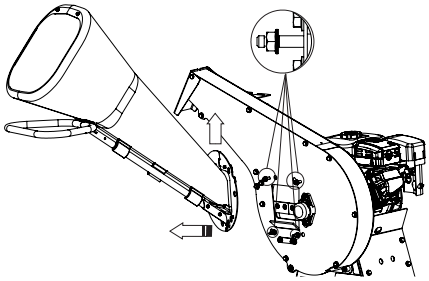

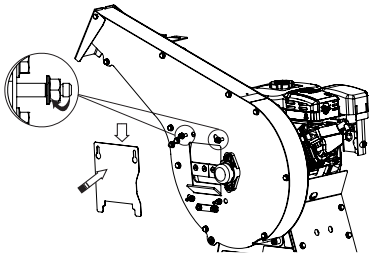

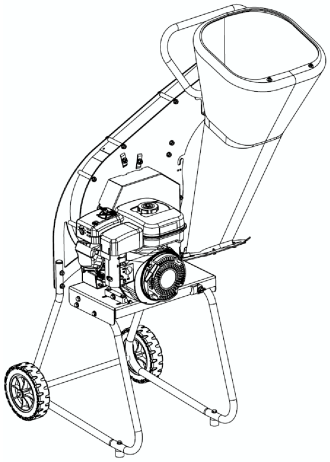

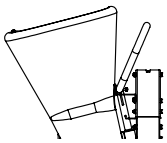

VIII / TRANSPORT

1 Moteur coupé bougie débranchée essence fermée

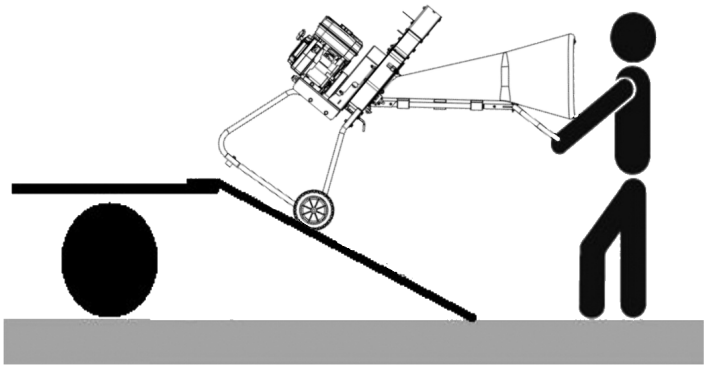

Ne pas soulever la machine

2
Le transport doit s'effectuer uniquement dans une remorque.
Utiliser des rampes de chargement adaptées.
Arrimer correctement à l'aide de sangles votre machine.
Pour le déchargement effectuer les opérations inverses.

Points d'arrimages
Fixation dans remorque

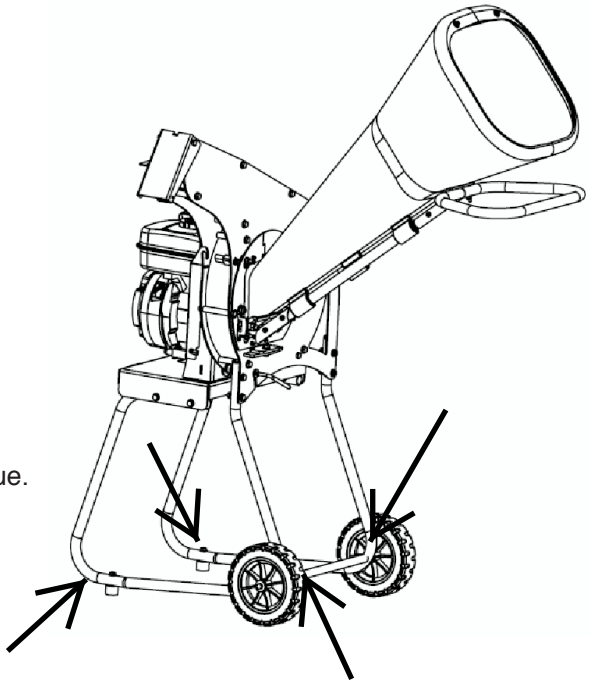

IX / AFFÛTER OU CHANGER LES COUTEAUX
(à faire effectuer par votre réparateur agréé) (Porter des gants)

- Débrancher la bougie
- Ouvrir la trappe de débourrage (voir VI –e)
- Retirer la goulotte (voir VII)
- Retirer les couteaux

- Faire affuter (voir schéma 1) ou remplacer toujours les 2 couteaux en même temps. **Toujours remplacer les vis et les écrous lors du remplacement ou de l'affutage (voir schéma 1) des couteaux. (Attention seule les couteaux ainsi que les vis de fixations spécifiquement conçues pour votre broyeur doivent être utilisées.)**
- Remonter les couteaux (couple de serrage 24N.M)

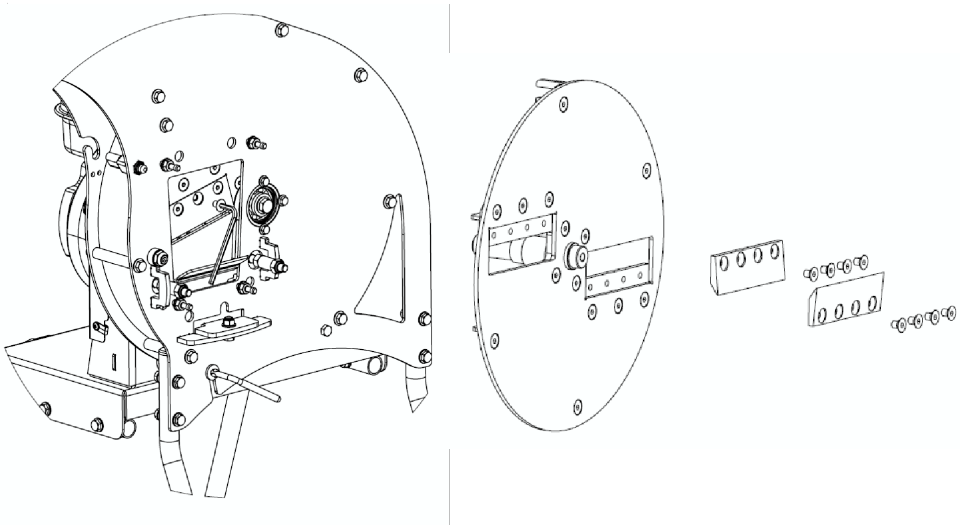

Schéma 1

Respecter les angles de coupe

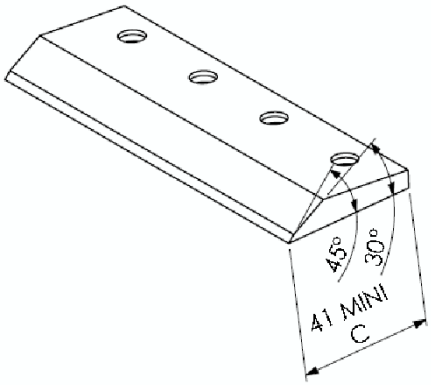

Si cote mini C inférieur à 41 mm, remplacer obligatoirement les couteaux.
Risque de détériorisation de votre machine. (Déséquilibre rotor)

X / ANOMALIES DE FONCTIONNEMENT

a) La machine ne démarre pas (utilisateur)

- Vérifier le niveau d'essence
- Vérifier que le fil de bougie soit bien branché.
- Vérifier que la trappe de débourrage soit correctement verrouillée (Levier de serrage vissé a fond pour appuyer sur le contacteur)
- Vérifier que la goulotte soit fixée correctement. (La bride doit appuyer sur le contacteur)

b) Les couteaux ne coupent plus (réparateur agréé)

- Faire impérativement affûter les couteaux par un affûteur (voir IX schéma 1).
- Remplacer les couteaux ci ceux-ci sont trop ébréchés ou trop usés : cote C 41 mm mini (voir IX schéma 1)

XI / ENTRETIEN

Moteur arrêté bougie débranchée.
Attendre que le moteur ait refroidi pour éviter tout risque de brûlures
Porter des gants de protection.

a) Contrôles avant chaque utilisation :
(Utilisateur)

- Vérifier l'état des couteaux (les couteaux ne doivent pas comporter de fissures) et leur fixation sur le disque (présence vis de fixations).
- Vérifier l'état du déflecteur et sa fixation.
- Vérifier l'état et la fixation de la bavette.
- **Vérifier l'état du faisceau électrique.** Attention si le faisceau était coupé l'ouverture de la trappe ou le fait que la goulotte ne soit pas en place ne couperait pas automatiquement le moteur ce qui deviendrait extrêmement dangereux.
- Vérifier le niveau d'huile moteur et refaire le niveau vidange toutes les 50 heures environ (se reporter à notice moteur).
- Vérifier le niveau d'essence.

b) Contrôles périodiques toutes les 20 heures d'utilisation
(Utilisateur)

- Vérifier l'affûtage des couteaux (les couteaux ne doivent pas être émoussés).
- Vérifier leur fixation sur le disque du rotor. (présence vis de fixation) (24N.M).
- Vérifier que les écrous boulons et vis sont bien serrés.
- Graisser les axes de roues.

c) Contrôle annuel ou toutes les 50 heures à faire effectuer par votre réparateur agréé

- Contrôler le bon fonctionnement du faisceau électrique coupe circuit.
- Contrôle de l'état du contre couteaux (jeu entre couteaux et contre couteaux)
- Remplacer les couteaux et les boulons de fixation par lot complet afin de préserver l'équilibre. Couple de serrage 24 N.M.

Attention seules les lames de coupes ainsi que les vis de fixations spécifiquement conçues pour votre broyeur doivent être utilisées.

d) réglage des contre-couteaux

Vérifiez le réglage des contre-couteaux à chaque entretien et / ou affûtage.

- Retirer la goulotte (cf. §VII)
- Tourner le disque coupant en utilisant le lanceur pour placer un des deux couteaux en face des contre-couteaux.
- A l'aide de la cale de 4mm déterminer lequel de deux couteaux est le plus près des contre-couteaux. (Procédé par rotation du disque coupant)

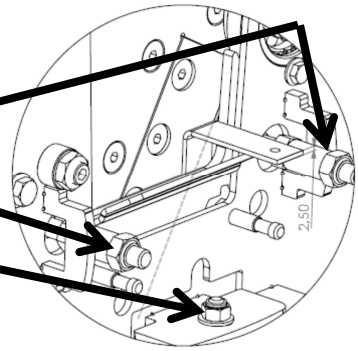

- Placer le plus près suivant l'illustration.
- Dévisser les deux écrous frein gauche et droit.
- Desserrer le boulon inférieur du contre couteau
- Régler le côté droit suivant l'illustration « cale 2.5mm » comme ci-dessous à l'aide de l'écrou M10.

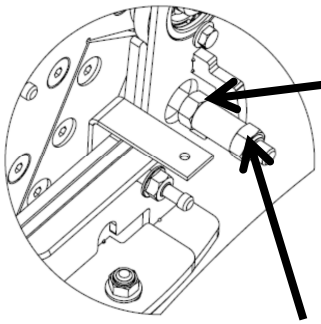

- Resserrer l'écrou frein droit
- Retirer la cale de 2.5mm
- Régler le côté gauche suivant l'illustration « cale 4mm » comme ci-dessous à l'aide de l'écrou M10.

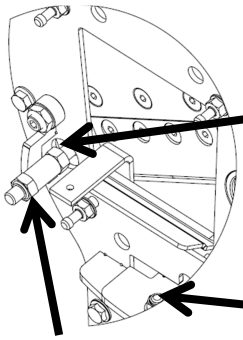

- Resserrer l'écrou frein gauche
- Resserrer le boulon inférieur du contre couteau
- Retirer la cale de 4mm
- Vérifier de nouveau les réglages
- Remettre la goulotte (cf. §V-2-i)

XII / NETTOYAGE (Utilisateur)

- Après chaque utilisation.
- moteur arrêté bougie débranchée.
- Attendre que le moteur ait refroidi pour éviter tous risques de brûlures.
- Porter des gants de protection.
- Utiliser de préférence, une balayette et une raclette pour nettoyer le broyeur.
  N'utiliser pas de nettoyeur haute pression pour laver votre machine (oxydation, détérioration moteur, etc…). Un jet ordinaire à faible pression est toléré sur le carter.

INTRODUCTION

Dear Sir/Madam,

You've just bought one of our shredder and we'd like to thank you for the trust you've placed in our products. This manual has been produced so that you can learn about your new machine, use it under the best conditions and look after it.

Models are regularly improved to ensure that you benefit from technological developments, new equipment or materials and our experience; for this reason, the specifications and information contained in this manual may be changed without prior notice and without us being obliged to update them.

The illustrations in this manual show the most representative model for the subject being discussed. In the event of any problems or for any questions related to the machine, please contact an approved reseller.

Keep this manual close at hand for ease of consultation and if the machine is resold, ensure that the manual accompanies it.

This publication cannot be reproduced, even in part, without prior written authorisation.

TABLE OF CONTENTS

I. SAFETY INSTRUCTIONS	2 - EN
II. SAFETY LABELS	3 - EN
III. MACHINE IDENTIFICATION	4 - EN
IV. TECHNICAL INFORMATION	4 - EN
V. PREPARING THE SHREDDER	6 - EN
VI. USING THE SHREDDER	11 - EN
VII. STORAGE	12 - EN
VIII. TRANSPORT	13 - EN
IX. CHANGING THE BLADES (Wear gloves)	13 - EN
X. TROUBLESHOOTING	14 - EN
XI. MAINTENANCE	14 - EN
XII. CLEANING (User)	14 - EN

The enclosed spare parts catalogue (optional) is intended only for approved service agents

I / SAFETY INSTRUCTIONS

Pay special attention to information preceded by the following symbols :

WARNING : Indicates a high likelihood of serious or fatal injury if the instructions are not followed.

CAUTION: Indicates likelihood of bodily injury or damage to the equipment if the instructions are not followed.

NB: Provides useful information.

This symbol reminds you to take care when performing certain operations. If you have any problems or questions about the shredder, please contact an approved dealer.

SAFETY

WARNING: The shredder is designed to provide safe and reliable service under the usage conditions described in the instructions. Before using your shredder, please read and assimilate the content of this manual. Failure to do so can result in injury or damage to the equipment.

Training / Information

- Familiarise yourself with correct use of the shredder and its controls before using it. Make sure you know how to stop the motor quickly.
- The shredder must always be used in accordance with the recommendations given in the operating instructions.
- The user is responsible for accidents or hazards occurring to other people or their property. He/she is responsible for assessing any potential risks concerning any shredding operation.
- Never allow children or people unfamiliar with these instructions to use the shredder. Local regulations may restrict the age of the operator.
- Do not use the shredder after taking medication or substances known to adversely affect the ability to react or concentrate.
- When using the shredder, wear appropriate protective equipment, in particular safety footwear, long trousers, safety glasses, gloves and ear protectors. Do not wear loose clothing or clothing that has hanging cords or ties.
- Be aware that there is a slight risk of electric discharge from the spark plug.
- The shredder should be used exclusively for shredding plant matter. Using it for any other purpose could be dangerous or damage the machine.

Preparation

- Carefully inspect the plant matter to be shredded and remove any objects that could be dangerous (stones, wire, glass, metal objects, etc.).
- Before starting the machine, check that all screws, nuts, bolts and other retaining mechanisms are properly secured and that guards and screens are in place. Replace damaged or unreadable warning and operating labels.
- Keep the motor cut-out electric cables in good condition to ensure that cut-out of the motor is guaranteed (at the contact switches located near the obstruction clearance hatch and the feeding chute).
- Check for leaks (petrol, oil, etc.).
- Do not operate the machine within 5 m of bystanders.
- Only operate the machine in open space (e.g. not close to a wall or other objects) on a firm, level surface.
- Do not operate the shredder on a paved or gravel surface where ejected material could cause injury.

Warning! Danger! Petrol is highly flammable

- Store fuel only in containers specifically designed and approved for that purpose. Fill with petrol in an outdoor area only and do not smoke during this operation.
- Never remove the petrol tank cap or add petrol when the motor is running or while it is hot.
- If you spill petrol on the ground do not start the motor. Move away from the area and avoid creating sources of ignition until the petrol vapours have dissipated.
- Store the shredder in a dry place. Never store the shredder in a place where petrol vapours could be ignited by a flame, spark or other strong source of heat.
- Always screw the petrol tank cap on correctly.
- Limit the amount of petrol in the tank to minimise splashes.
- Do not operate the motor in a closed room or area in order to prevent the build-up of carbon monoxide vapours.
- Carbon monoxide can be fatal. Only operate the shredder in a well-ventilated area.
- The fuel tank should only be drained outdoors.

Operation

- Do not work on a slope (the shredder may tip over).
- Never pick up or carry the shredder while the motor is running.
- Start the motor carefully in compliance with the manufacturer's instructions and keep your face and body away from the feeding chute.
- Switch off the motor when the shredder is unattended.
- Do not place hands or any other part of the body or clothing inside the feeding chamber, discharge chute, or near any moving part.
- Keep proper balance and footing at all times. Do not overreach. Never stand at a higher level than the base of the machine when feeding material into it.
- Always stand clear of the discharge area when operating the shredder. When feeding material into the shredder be extremely careful that pieces of metal, stones, bottles, tins or other foreign objects are not included.
- In the event of:
  - Abnormal noise,
  - Abnormal vibration,
  - Impact with a foreign object,
  - Damage to the motor cut-out cable,

  Switch off the motor immediately and let the shredder cool down. Disconnect the spark plug cable, inspect the machine and have any necessary repairs carried out by an approved service agent before using again.
- If the cutting parts get jammed (see § VI-e)
- Do not allow processed material to build up in the discharge zone; this may prevent proper discharge and result in kickback of material through the feed opening.
- If the shredder is jammed, switch off the power supply and disconnect the spark plug cable before removing the debris. Keep the power supply free of debris and other material to prevent damage to it or potential fire. Remember that operating the starting mechanism on machines with internal combustion engines will also activate the cutting parts.
- Keep all guards and deflectors securely in place and operating correctly.
- Work only in daylight or good artificial light.
- Use of non-approved accessories may make the shredder dangerous and cause damage to your machine that will not be covered by your warranty.
- Do not transport the shredder when the power source is on.
- Switch off the power source and disconnect the spark plug cable whenever you leave the shredder unattended.
- Do not tilt the shredder when the motor is switched on..

Maintenance / storage

- Switch off the motor and disconnect the spark plug cable before cleaning, checking, changing tool(s), adjusting or carrying out any maintenance of the shredder.
- Switch off the motor, disconnect the spark plug cable and use thick gloves to change tool(s).
- When servicing the cutting blades, remember that even if the power supply will not start because of the protective locking mechanism, the cutting blades can still be activated by the starter motor.
- Keep all nuts and screws fully tightened to guarantee safe operating conditions.
- Store the shredder in a place where fuel vapours cannot come into contact with a naked flame or sparks. For prolonged storage periods, empty the fuel from the tank (in an outside area, when using the shredder for the last time before winter, leave the motor on until it cuts out through lack of fuel). Always let the shredder cool down before storing.
- To reduce the risk of fire, keep the motor, silencer and petrol storage area free of plant matter, excess grease and any other material likely to catch fire.
- Faulty exhaust silencers must be replaced by an approved service agent.
- Do not repair worn parts. They must be replaced with original parts by an approved service agent.
- For your safety, do not modify the specifications of your shredder. Do not modify the motor speed control settings and do not use the motor when running at excessive rpm. Regular maintenance is essential for safe and efficient performance.

Moving, handling, transport

- This device cannot be used to transport people.
- The motor must be switched off when carrying out any work on the shredder.
- Never transport the shredder with the motor on.
- Handling: do not lift the shredder alone (see § V-2-g). The weight of the shredder is shown on the manufacturer's plate and at the end of this manual.
- Before transporting the shredder, wait until the cutting assembly has come to a complete standstill.
- An appropriate loading ramp must be used to load and unload the shredder into and from a trailer.
- Secure the shredder correctly for safe transport.
- The shredder must be transported in a trailer with the motor off and the spark plug cable disconnected. Do not use any other means of transport.
- This shredder is not suitable for towing without a trailer.

EN

II / SAFETY LABELS

Your shredder must be used with caution.
To this end, pictogram labels designed to remind you of the main precautions you should take have been affixed to the machine. Their meaning is explained below.
These labels are considered to be an integral part of the shredder. If any of them become detached or difficult to read, contact your dealer to have it replaced. We also recommend that you read the safety instructions carefully.

Danger!
Rotating blades.
Keep hands and feet a safe distance from openings when the machine is operating.

1 - Wear ear protectors and safety goggles
2 - Wear protective gloves

Throttle
1 - Fast
2 - Slow
3 - Stop

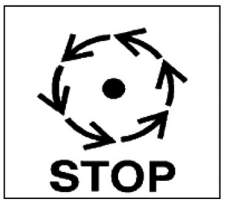

Wait until all components of the machine have stopped completely before touching them.

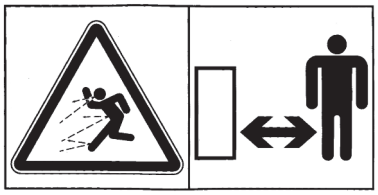

Danger!
Risk of projectiles.
Maintain a safe distance

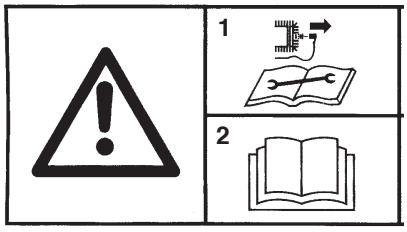

1 - Disconnect the spark plug cable before any repair maintenance
2 - Read the user manual

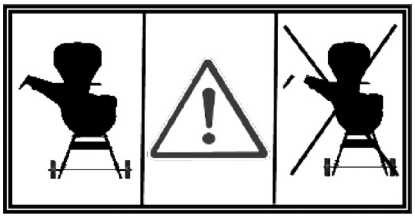

WARNING
Never use the shredder without a deflector.

Sound power level

III /MACHINE IDENTIFICATION

A - Rated power
B - Weight in kilograms
C - Serial number
D - Year of manufacture
E - Shredder type
F - Manufacturer's name and address
G - CE conformity mark
H - Motor rated speed

EN

IV / TECHNICAL INFORMATION

	Subaru EP 17	R210
Weight	64 Kg	64 Kg
Net power rating* **For motor speed**	4,2 KW 4000 tr/mm	4,2 KW 3600 tr/mm
Rated power	3,7 KW	4,0 KW
Rated motor speed	3400 rpm	3300 tr/mm
Guaranteed sound power level (as specified in directive 2000/14/EC)	100 dB (A)	96 dB (A)
Sound pressure level in the operator's position (as specified in standard EN 13683 : 2007) **Measurement uncertainty**	90 dB (A) ± 1 dB (A)	83,3 dB (A) ± 1 dB (A)
Measured sound power level (as specified in directive 2000/14/EC, 2005/88/EC) **Measurement uncertainty**	95 dB (A) ± 1 dB (A)	93,5 dB (A) ± 1 dB (A)

* The motor power given in this document is a net power rating obtained by testing a production series motor in conformity with standard SAE J 1349 at a given rotation speed. The power of another production series motor may be different from the value shown. The actual power of a motor installed on a shredder will depend on various factors such as rotation speed, conditions of temperature, humidity, atmospheric pressure, maintenance and others.

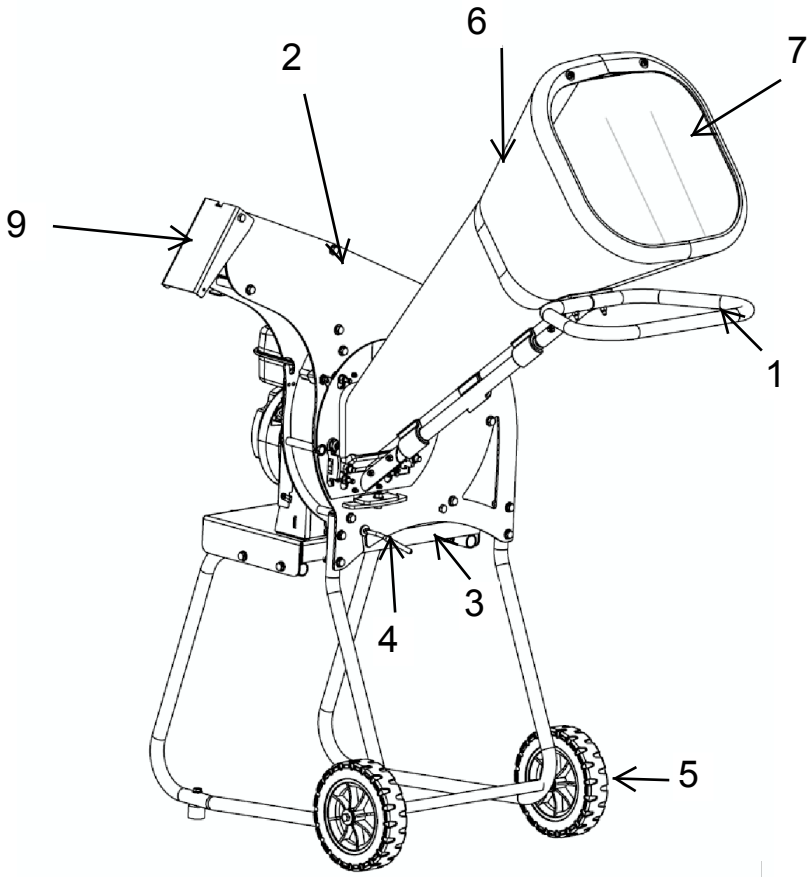

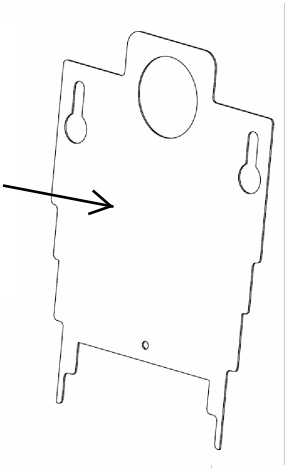

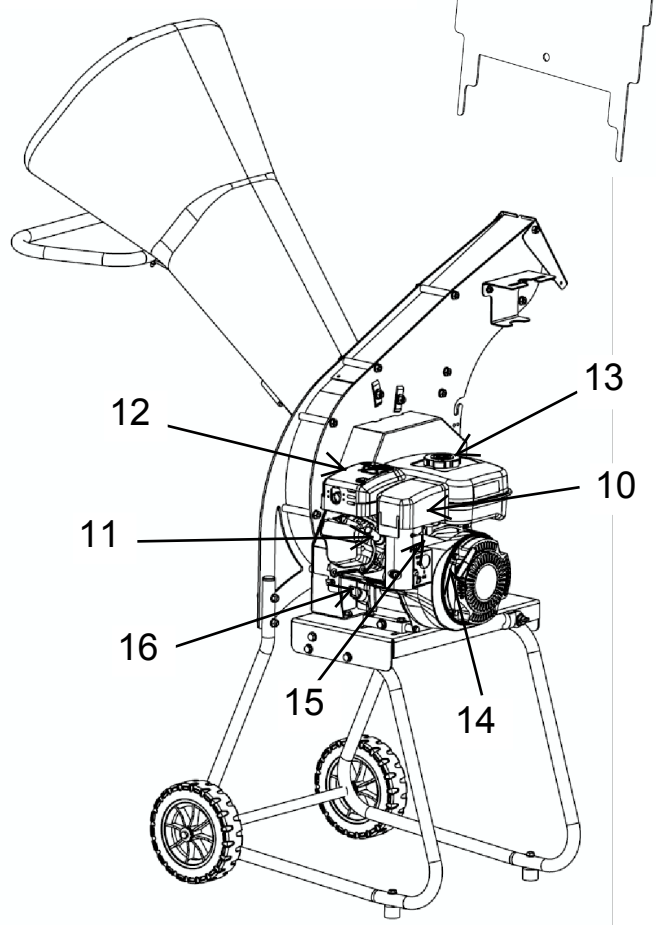

1 - Transportation handle

2 - Blade casing

3 - Obstruction clearance hatch

4 - Locking lever for obstruction clearance hatch

5 - Transportation wheel

6 - Feeding chute

7 - Flap

8 - Protective hatch on blade casing infeed

9 - Deflector

10 - Air filter casing

11 - Spark plug

12 - Exhaust silencer

13 - Petro tank cap

14 - Automatic return starter cord

15 - Throttle

16 - Oil gauge

V / PREPARING THE SHREDDER
(carried out by your approved service agent)

EN

Unpack the shredder.
Warning: once removed from the box, certain parts must be assembled
Warning: all the following operations must be carried out with the motor off.

1) Packaging contents

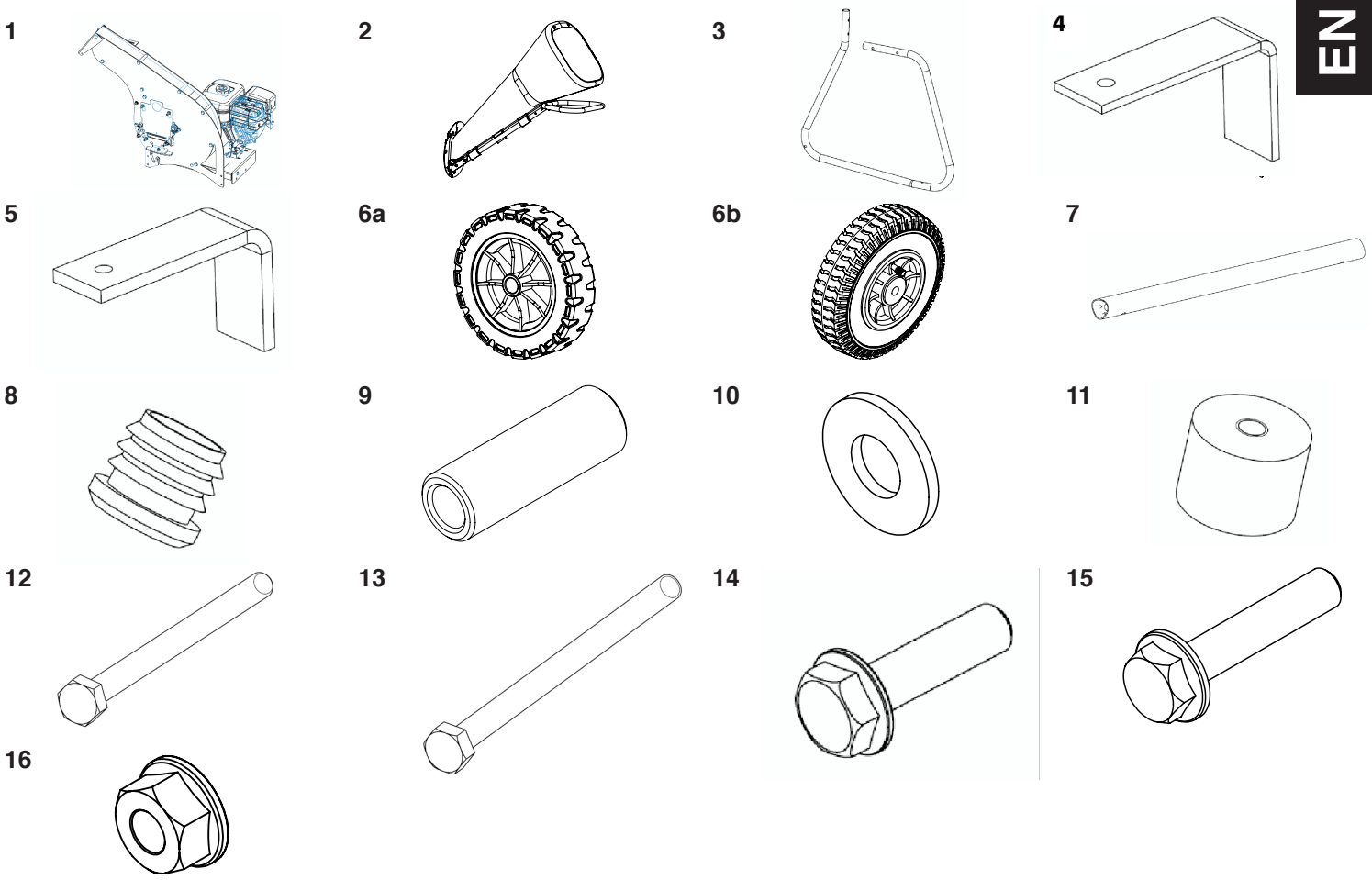

Ref	Description	Qty	
		Solid wheel	Inflatable wheel
1	Motor / blade casing assembly	1	1
2	Feeding chute / transportation handle assembly	1	1
3	Shredder foot tube	2	2
4	Wedge 2.5mm	1	1
5	Wedge 4mm	1	1
6a	Solid wheel	2	0
6b	Inflatable wheel	0	2
7	Wheel axle	1	1
8	End cap to fin	1	1
9	Wheel spacer	2	0
10	Flat washer Ø 8	2	2
11	Anti-vibration pad Ø 30	2	2
12	Zinc screw HM 8 x 120	0	2
13	Zinc screw HM 8 x 110	2	0
14	Zinc screw HM 8 x 30 with toothed flange	2	2
15	Zinc screw HM 8 x 40 with toothed flange	8	8
16	Zinc nut H M8 with toothed flange	8	8

2) Assembling the feet and feeding chute

a) Remove the motor / blade casing assembly from the packaging (Warning: requires 2 people)

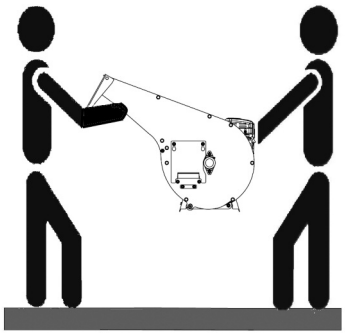

b) Place the assembly with the motor upright on 2 wooden battens (min. thickness 60 mm) on a work bench (or table). Ensure that the assembly is not resting on parts that could be damaged (bearing protective housing, retaining screw, contact switch, etc.)

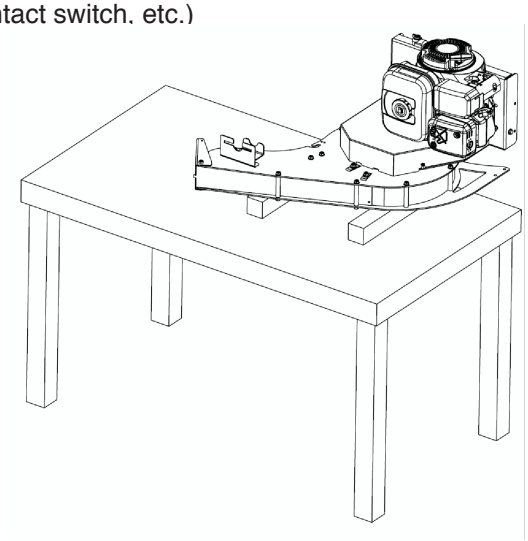

c) Assemble the right foot to the motor mounting:

Ref	Description	Qty
3	Shredder foot tube	1
8	End cap to fin	1
15	Zinc screw HM 8 x 40 with toothed flange	4
16	Zinc nut H M8 with toothed flange	4

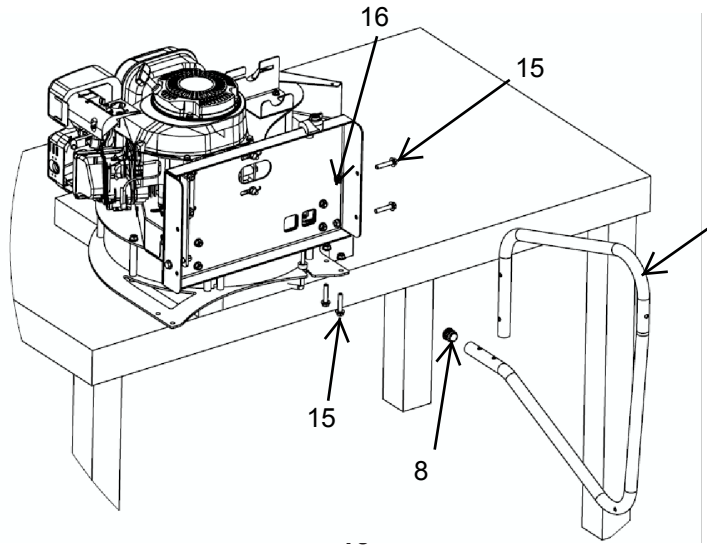

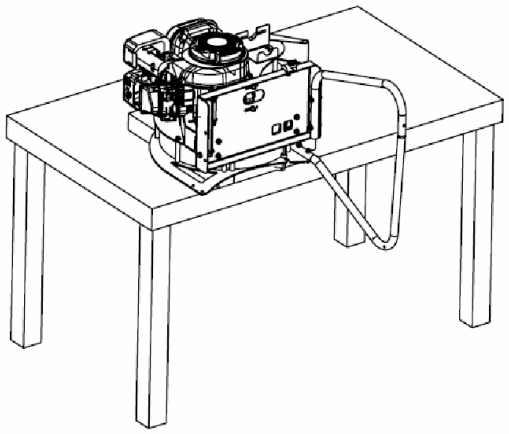

d) Assemble the wheel axle, the left foot to the motor mounting:

Ref	Description	Qty
3	Shredder foot tube	1
8	End cap to fin	1
15	Zinc screw HM 8 x 40 with toothed flange	4
16	Zinc nut H M8 with toothed flange	4

EN

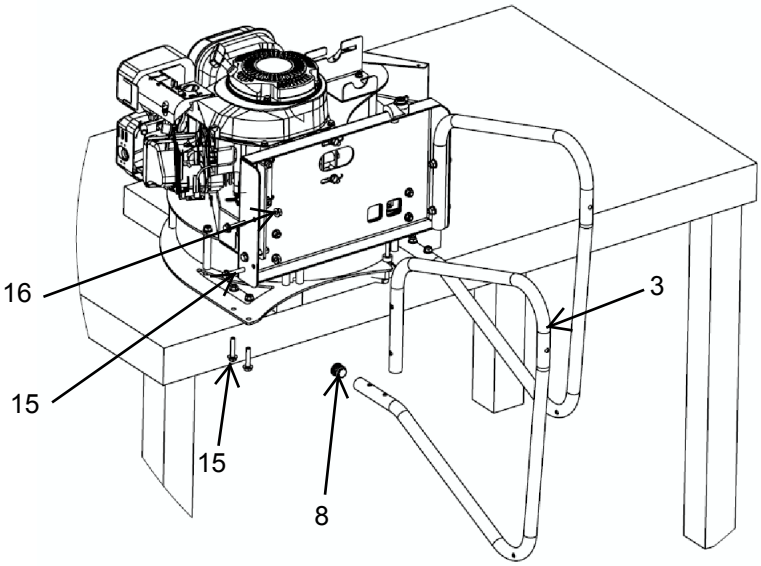

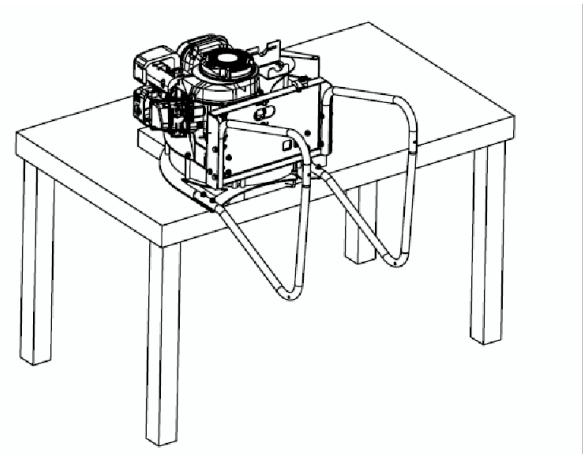

f) Mount the wheels on the axle

Ref	Description	Qty	
		Solid wheel	Inflatable wheel
6a	Solid wheel	2	0
6b	Inflatable wheel	0	2
9	Wheel spacer	2	2
10	Flat washer Ø 8	2	2
12	Zinc screw HM 8 x 120	0	2
13	Zinc screw HM 8 x 110	2	2
11	Antivibration pad Ø30	2	2
14	Zinc screw HM 8 x 30 with toothed flange	2	2

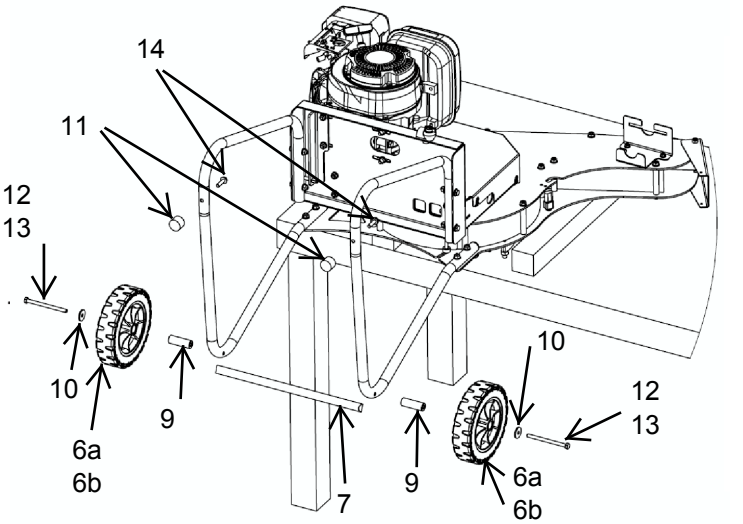

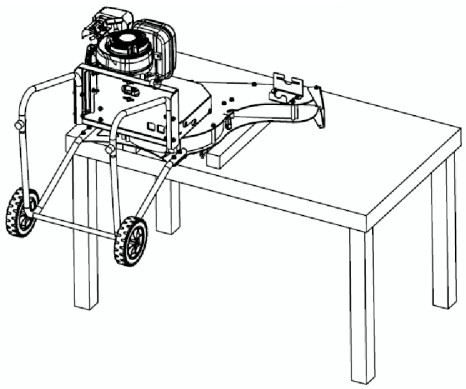

g) Place the shredder on the ground (Warning: requires 2 people)

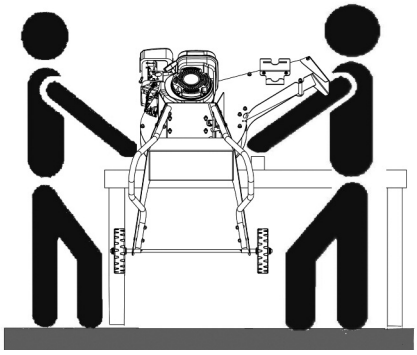

h) Remove the protective hatch from the blade casing infeed

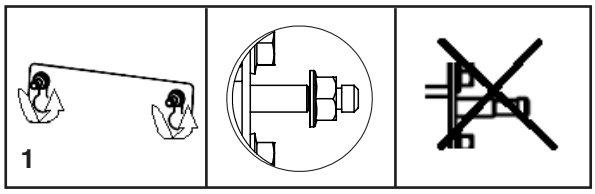

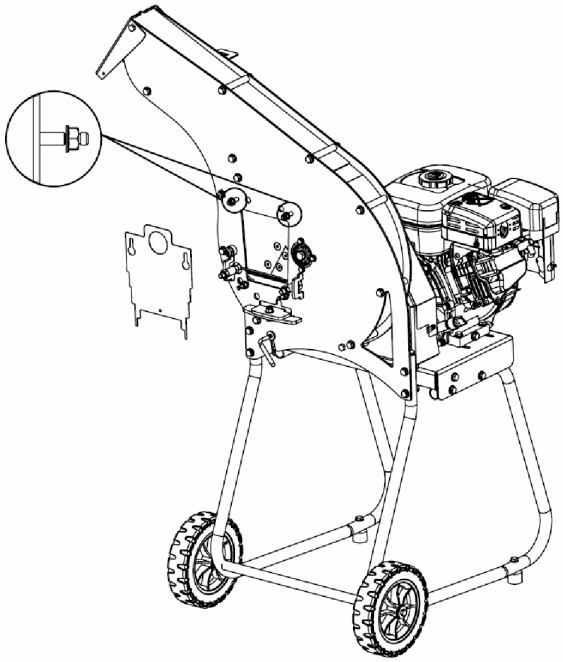

i) Mount the feeding chute
Make sure that the 4 M8 nuts are correctly threaded onto the captive screws. Pass the flange of the feeding chute over the nuts, lower it to slot onto the screws and then tighten the nuts.

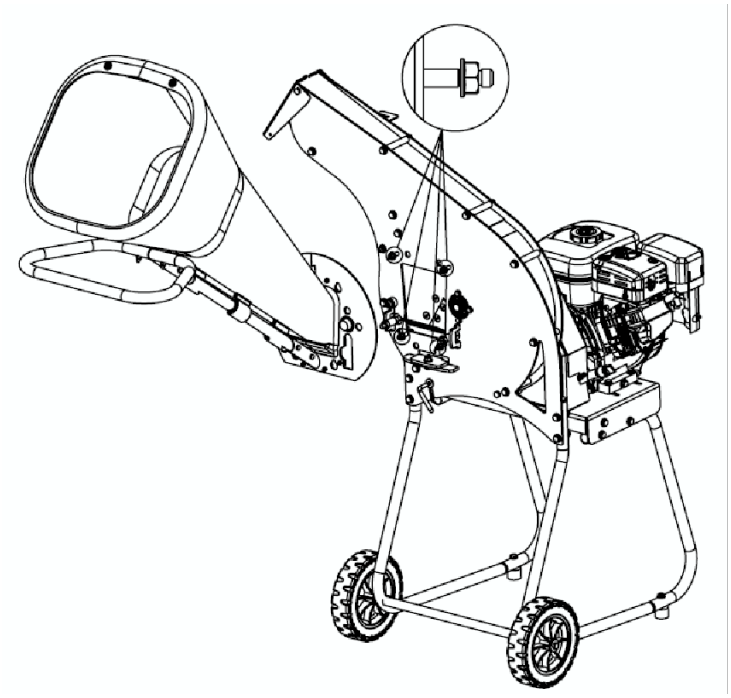

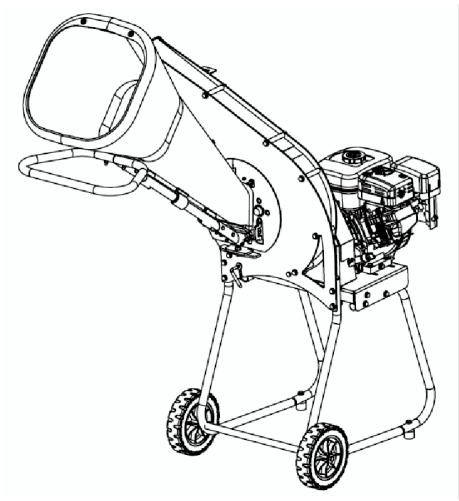

EN

3) Fill with petrol

SUBARU EP 17 : 3,4 L

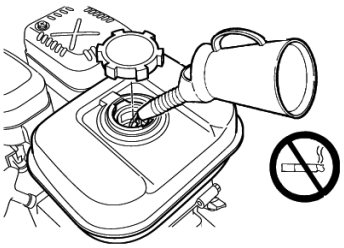

R210 : 3,6 L

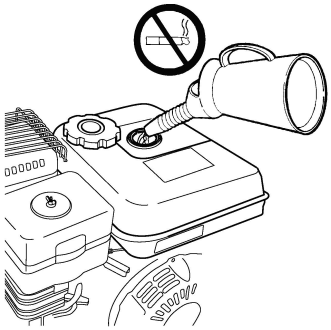

4) Fill with oil

Warning!
A "No Oil" label means that you must fill the oil tank. In all cases, check the level.

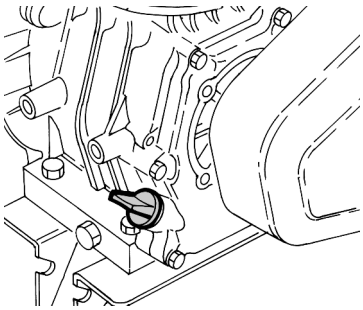

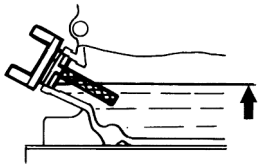

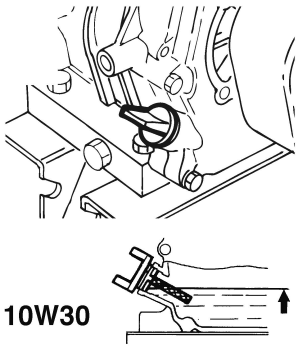

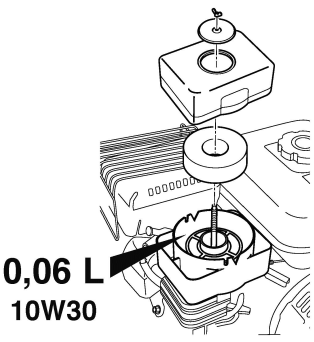

SUBARU EP 17 : 0,6 L

R210 : 0,6 L

VI / USING THE SHREDDER

a) Starting the motor

SUBARU EP 17

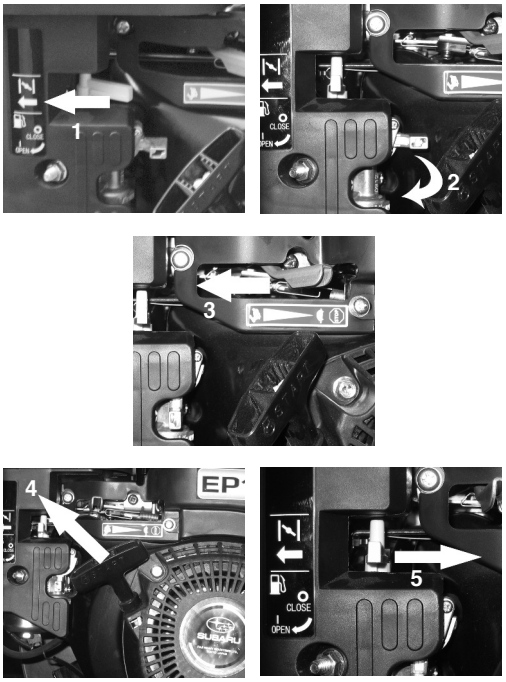

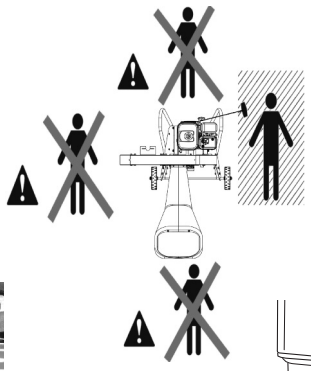

R210

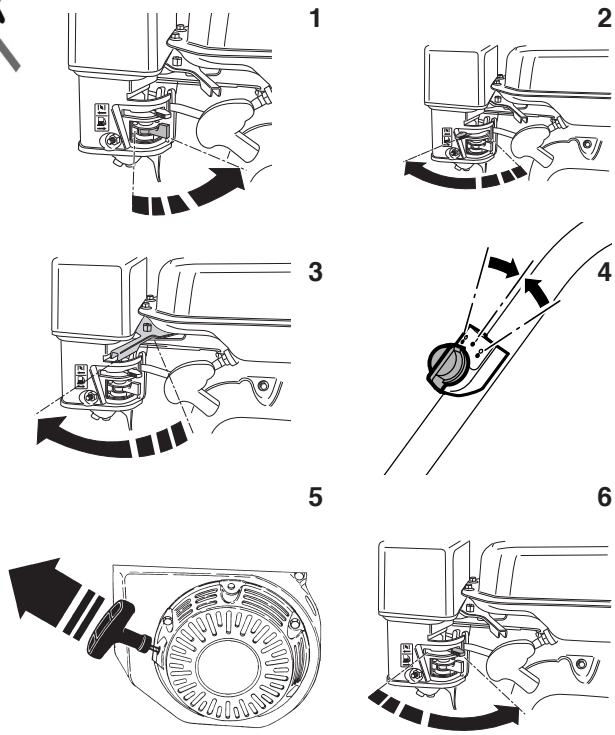

b) Operation

Material suitable for shredding: Cut flowers, hedge trimmings, branches no more than 45 mm in diameter.
You must not put glass, stones, metal or plastic in the shredder. You must therefore check that the plant matter to be shredded does not contain any foreign objects.
If a foreign object accidentally gets into the shredder, stop it immediately, disconnect the spark plug cable, inspect the machine and if necessary have repairs carried out by an approved service agent.

- Wait until the motor has reached its maximum speed. Only work when at maximum speed.
- Place plant matter in the plastic feeding chute, standing to the right of it to avoid any possible kickback of material.
- Make sure no-one is standing in the discharge zone.
- **!!WARNING!!** Never operate the shredder without the discharge pipe deflector (risk of projectiles and possibility of coming into contact with the cutting assembly).
- Always give the shredder time to discharge plant matter before adding more (risk of jamming).
- If necessary remove a branch to allow the shredder to get back up to maximum speed.
- If the shredder has a tendency to swallow branches and then stall, hold them back slightly.

c) Tips

- Avoid shredding damp plant matter (risk of jamming).
- Avoid shredding very dry wood
  (when harder it puts more stress on the blades).
- Ideal for large diameter freshly cut wood.
  For very leafy branches, allow to dry out for 2 days.
- For easier operating conditions, always work with well-sharpened blades.

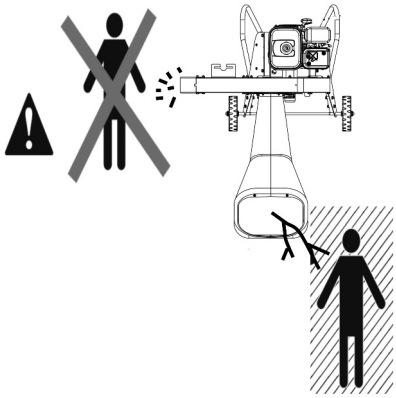

d) Stopping the motor

Wait until the shredder is empty before stopping it as plant matter left in the feeding chute or blade casing could jam the rotor when restarting the machine.

SUBARU EP 17

Warning: because of rotor inertia, the stop time is relatively long.

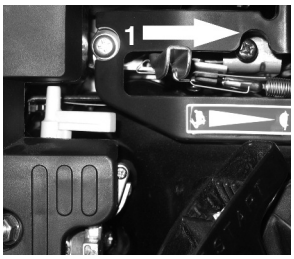

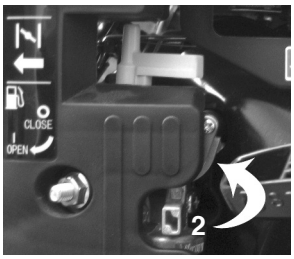

R210

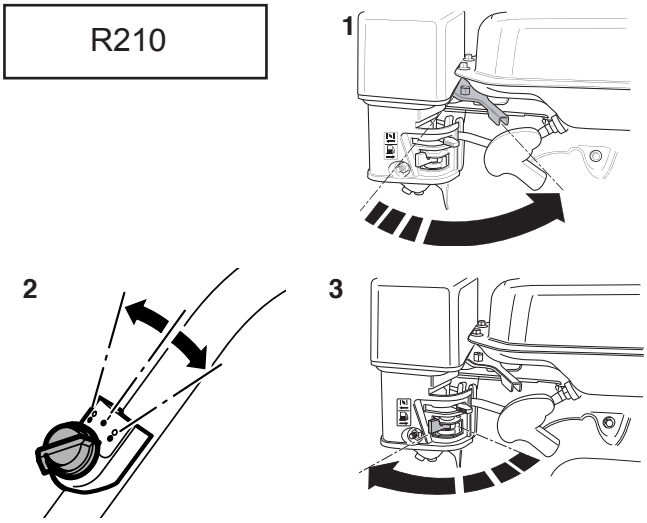

EN

e) Unblocking obstructions (wear gloves)

SAFETY

- Disconnect the spark plug cable.
- Remove branches from the feeding chute.
- Completely unscrew the lever of the obstruction clearance hatch.
- Slightly pivot the door so that you can pull it and then fully pivot downwards.
- Clear all the plant matter jamming the shredder (check there is no plant matter in the feeding chute and discharge chute).
- Close the hatch (follow instructions in reverse). Make sure the lever is fully screwed back down. (Impossible to restart the shredder if the lever does not press on the contact switch).

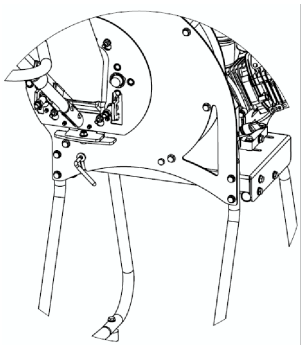

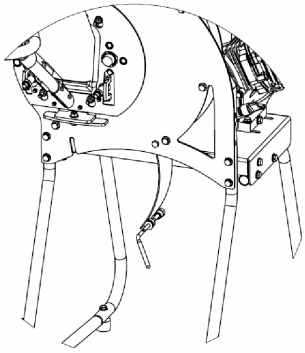

VII / STORAGE

SAFETY

- Disconnect the spark plug cable.
- Close off the fuel inlet pipe.
- Loosen the 4 M8 nuts holding the feeding chute while ensuring they remain threaded to the captive screws.
- Lift the feeding chute so that the nuts pass through the flange then pull it off.
- Replace the protection hatch and tighten the 2 nuts.
- Place the feeding chute in its holder using the handle.

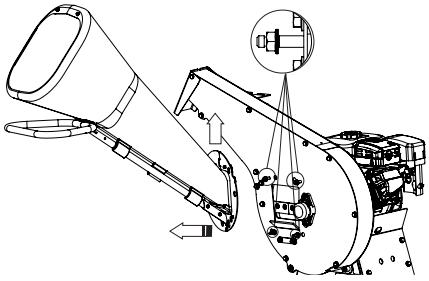

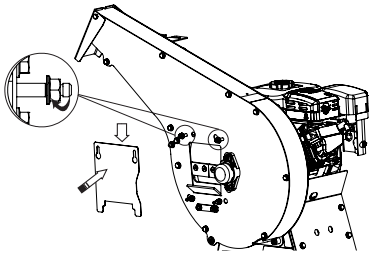

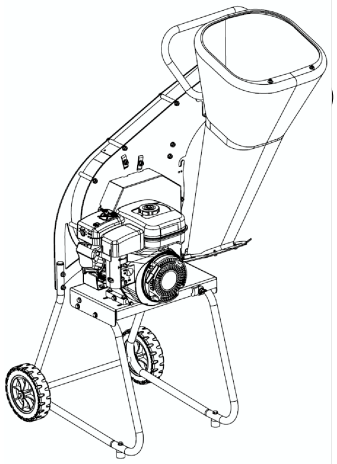

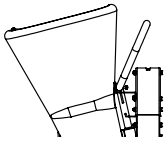

VIII / TRANSPORT

1 Motor off, spark plug cable disconnected, fuel supply shut

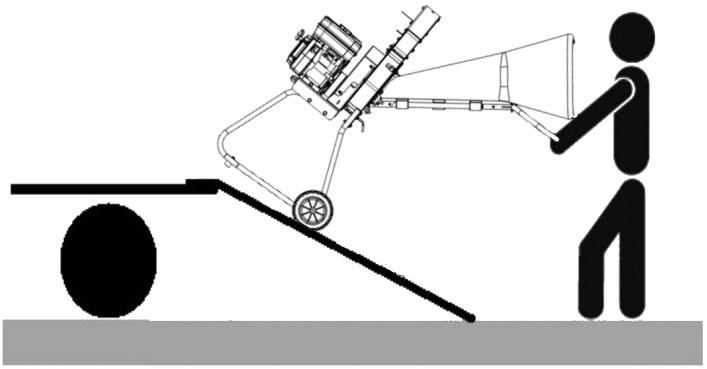

Do not lift the shredder

2
The shredder must only be transported in a trailer.
Use appropriate loading ramps.
Tie the shredder down correctly using straps.
To unload, follow these instructions in reverse.

Tie-down points
for trailer transport

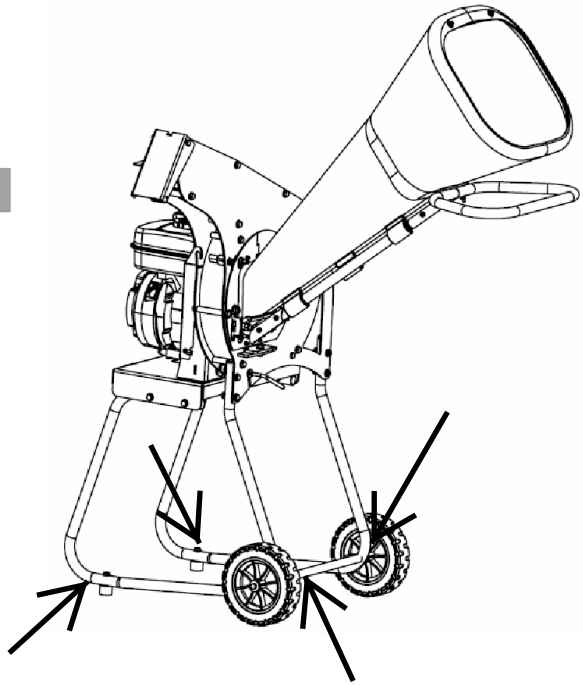

IX / TO SHARPEN OR CHANGE KNIVES
(to be done by your approved repairer) (To wear gloves)

- Disconnect the spark plug cable
- Open the obstruction clearance hatch (see VI –e)
- Remove the feeding chute (see VII)
- Remove blades

- To sharpen (see diagram 1) or always replace the 2 knives at the same time. **To always replace screws and nuts during replacement or sharpening (see diagram 1) of knives. (Caution only knives as well as fastening screws specifically designed for your crusher must be used.)**
- Reassemble blades (torque 24 N.m)

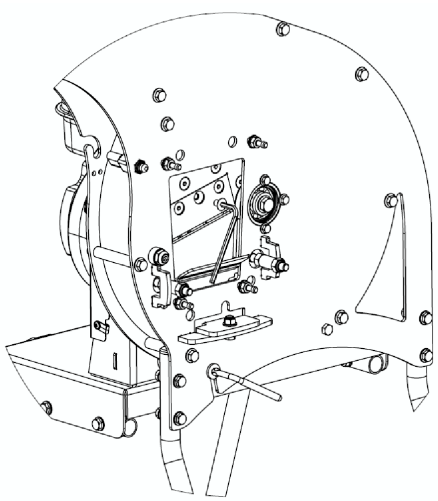

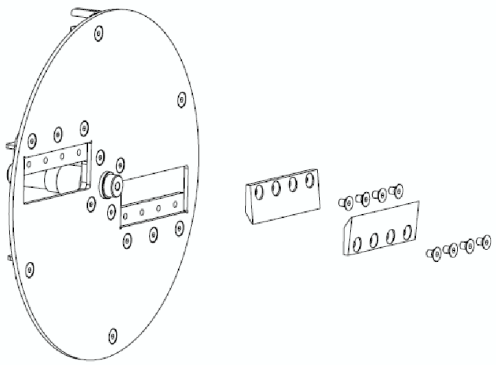

Diagram 1

To respect the wedge angles

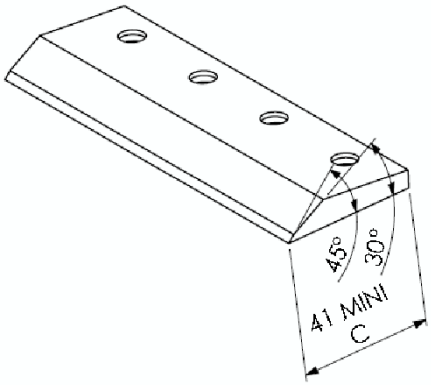

If side mini C less than 41 mm, it is compulsory to replace the knives. Risk of your machine deteriorating. (Rotor Imbalance)

X / TROUBLESHOOTING

a) The shredder will not start (User)

- Check the petrol level.
- Check that the spark plug cable is properly connected.
- Check that the obstruction clearance hatch is properly locked (clamp level fully tightened to press on the contact switch).
- Check that the feeding chute is attached correctly (the flange must press on the contact switch).

b) The knives no longer cut (approved repairer)

- Imperatively sharpen the knives using a sharpener (see IX diagram 1).
- To replace knives if these are too chipped or too worn: side C 41mm mini (see IX diagram 1)

EN

XI / MAINTENANCE

Motor off, spark plug cable disconnected.
Wait until the motor has cooled down to prevent any risk of burns.
Wear protective gloves.

a) Checks before each use of the shredder: (User)

- Check the condition of the blades (the blades must not be cracked) and their mounting on the disk (retaining screws are all present).
- Check the condition of the deflector and its mounting.
- Check the condition and mounting of the feed chute flap.
- **Check the condition of the wiring harness.** Warning: if the harness is cut, opening of the obstruction clearance hatch or the fact that the feeding chute is not in place would not automatically cut out the motor which would be extremely dangerous.
- Check the motor oil level and carry out an oil change approximately every 50 hours (see motor instructions).
- Check the petrol level.

b) Periodic checks after every 20 hours of use (User)

- Check the sharpness of the blades (the blades must not be blunt).
- Check they are fully tightened on the disk of the rotor (retaining screws are present) (24N.M).
- Check that the nuts, bolts and screws are properly tightened.
- Grease the wheel axles.

c) Annual check or every 50 hours to be carried out by your approved service agent

- Check for correct functioning of the circuit breaker wiring harness.
- Check the condition of the counter-blades (play between blades and counter-blades).
- Replace the blades and retaining screws as a complete set in order to maintain balance. Tightening torque 24 N.M.

Warning: only cutting blades and retaining screws specifically designed for your shredder must be used.

d) settings counter-blade

Check the setting of the counter-blade each maintenance and / or sharpening.

- Remove the chute (cf. §VII)
- Turn the cutting disk using launcher to place one of the two knives in front of the counter-blade.
- Using 4mm wedge determine which of the two knives is closest to the du counter-blade. (Proceed by rotation of the cutting disc)

- Place the closest following illustration.
- Unscrew the two brake nut left and right.

- Loosen the lower bolt counter-blade

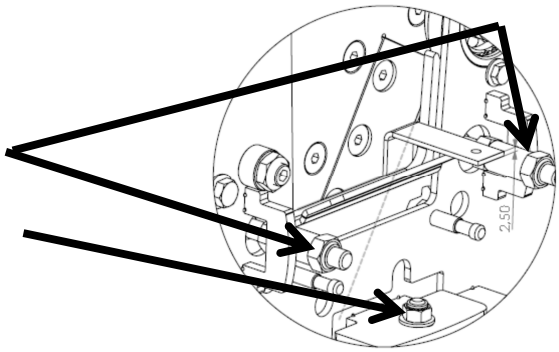

- Set the right side following the illustration « 2.5mm wedge » as shown below using the M10 nut.

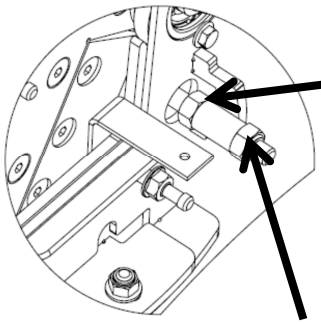

- Tighten the nut right brake
- Remove the wedge of 2.5mm
- Set the left side following the illustration « 4mm wedge » as shown below using the M10 nut.

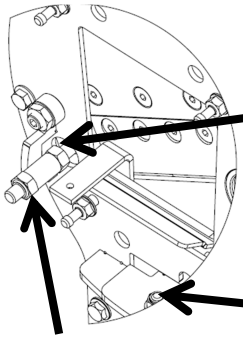

- Tighten the nut left brake
- Tighten the lower bolt counter-blade
- Remove the 4mm wedge
- Check the settings again
- Replace the chute (cf. §V-2-i)

XII / CLEANING(User)

- After each use.
- Motor off, spark plug disconnected.
- Wait until the motor has cooled to prevent any risk of burns.
- Wear protective gloves.
- Preferably use, a handbrush and a scraper to clean the shredder.
  Do not use high-pressure washers to clean your machine (oxidation, motor damage, etc.).
  An ordinary hose at low pressure can be used on the casing.

Déclaration CE de conformité

FR

Je, soussigné (11) (2) déclare par la présente que la machine décrite ci-dessous est conforme aux dispositions des Directives Machine (7).
Description : Broyeur; fabricant (1); modèle (4); Type (5); Nom commercial (6); Numéro de série (13).
Représentant autorisé à valider la documentation technique (3).
Référence aux normes harmonisées (8).
Fait à : (9) date : (10), signataire : (11) signature : (12).

Voir n° de série (13) en dernière page

EC Declaration of conformity

EN

I, the undersigned (11) (2) declare by the present document that the machine described below complies with the provisions of the Machine Directives (7).
Description: Shredder; manufacturer (1); model (4); Type (5); Commercial Name (6); Serial Number (13).
Authorised representative to validate the technical documentation (3).
Reference to harmonised standards (8).
Drawn up at: (9) date: (10), signatory: (11) signature: (12).

See Serial No. (13) on last page

1 - SABRE France
2 - SABRE France
50 Rue de l'ancien Port
76370 MARTIN EGLISE
3 - Jean-Pierre PUBERT
4 - KL00**04**
5 - R210
6 - SBR57R
7 - 2006/42/EC, 2014/30/EC & 2000/14/EC
8 - NF EN 13683, NF EN ISO14982
9 - MARTIN EGLISE
10 - 23/12/2020
11 - Jean-Pierre PUBERT
12 -

13 -